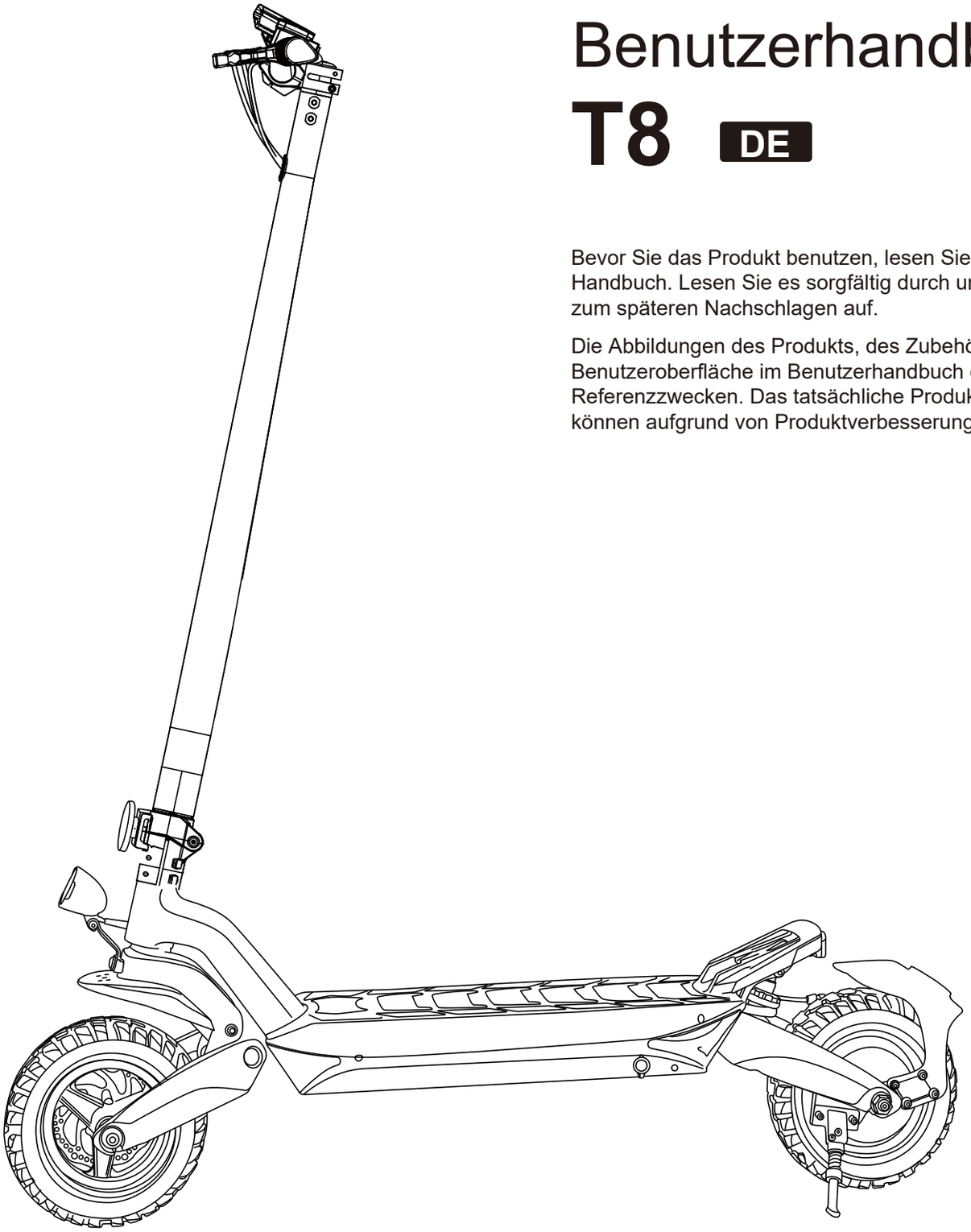

Benutzerhandbuch

T8 DE

Bevor Sie das Produkt benutzen, lesen Sie bitte dieses Handbuch. Lesen Sie es sorgfältig durch und bewahren Sie es zum späteren Nachschlagen auf.

Die Abbildungen des Produkts, des Zubehörs und der Benutzeroberfläche im Benutzerhandbuch dienen nur zu Referenzzwecken. Das tatsächliche Produkt und die Funktionen können aufgrund von Produktverbesserungen abweichen.

TABLE OF CONTENTS

EN ---------- 01

FR ---------- 10

DE ---------- 19

PL ---------- 28

CS ---------- 37

Product Overview

1. Display
2. Brake Levers
3. Indicators
4. Throttle
5. Folding Latch
6. Control Pad
7. Bell
8. Rear Fender
9. Taillight
10. Rear Disc Brake
11. Charging Ports (Two Sides)
12. Kickstand
13. Folding Mechanism
14. Headlight
15. Front Disc Brake

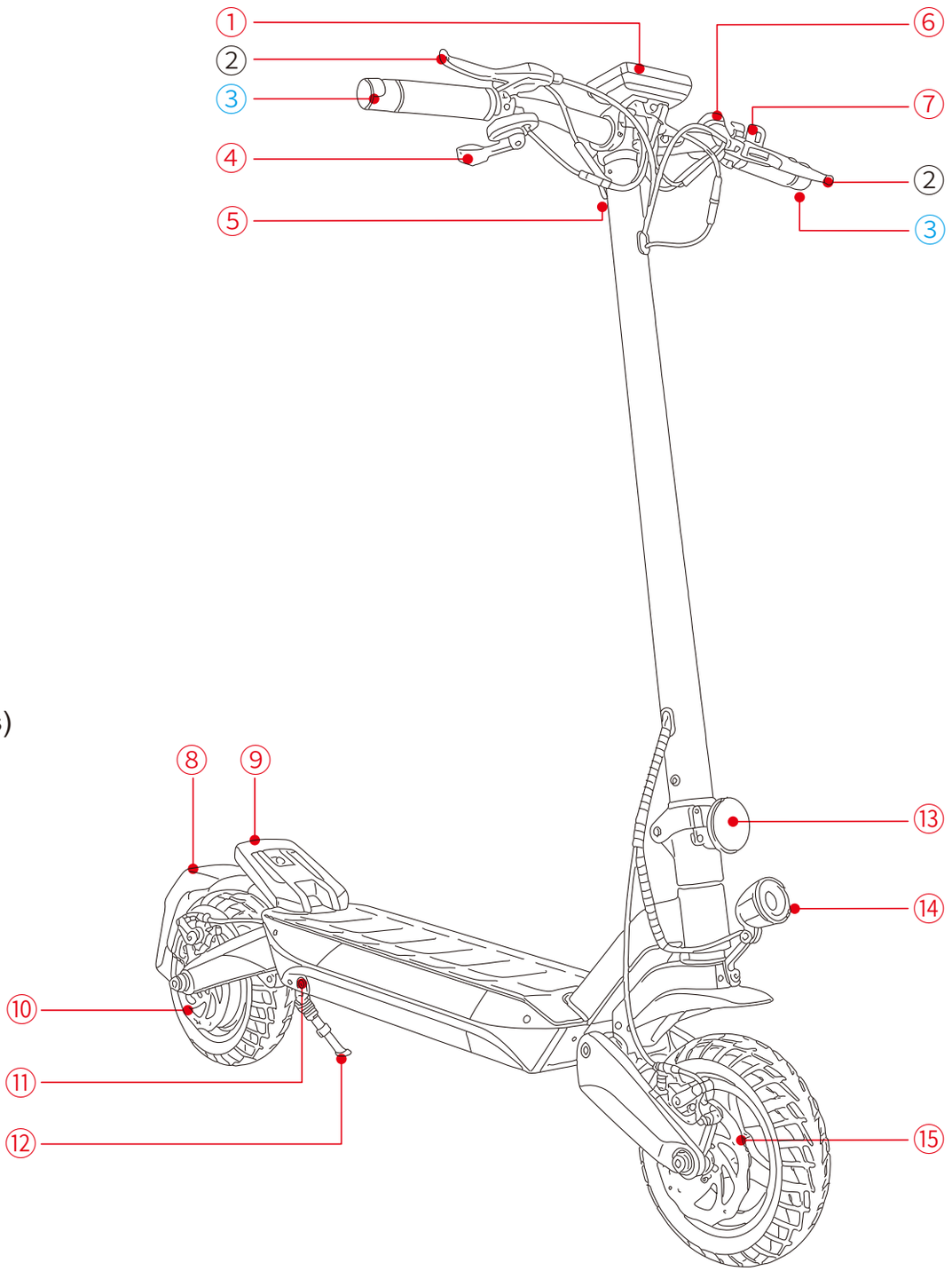

Package Contents

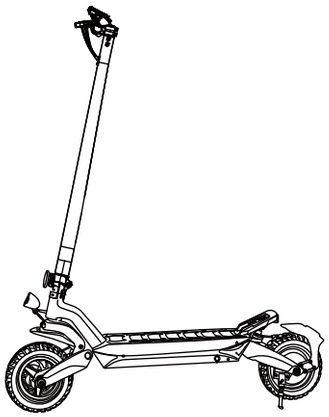

①

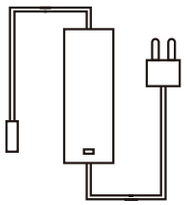

②



③

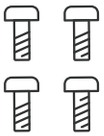

④

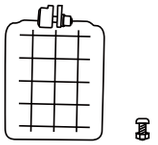

⑤

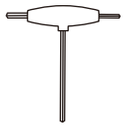

⑥

1. Scooter
2. Charger
3. Thumbscrew Lock
4. Stem Bolt
5. License Plate Holder
6. Hex Wrench

TIP: Before your first ride, fully charge the battery and check the tire pressure. If the tires feel soft or spongy, inflate them to the proper pressure.

Assembly

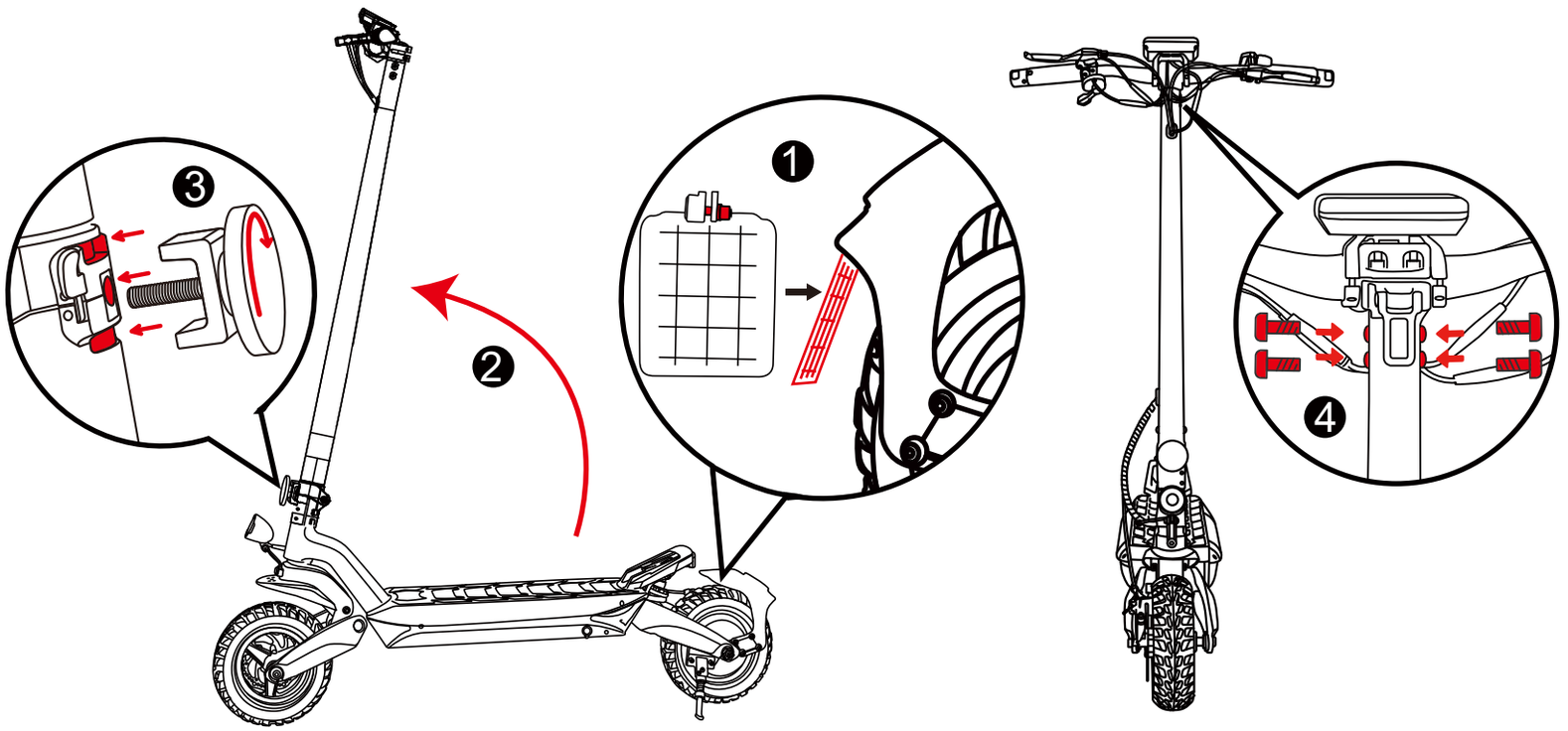

1. Remove the pre-installed bolt from the license plate holder, attach the license plate holder onto the rear fender, then tighten the bolt into the hole.

2. Lift the stem to the riding position until you hear a click from the folding mechanism.

3. Align the U-hardware of the thumbscrew lock with the slots, then turn the head of the thumbscrew clockwise to screw in the lock. (Ensure the lock is firmly tightened)

4. Attacth the handlebar assembly to the stem, pre-tighten all the four stem bolts, then fully tighten each one of them to the same torque. (Ensure the handlebar is firmly fastened.)

Folding & Unfolding

• Folding

Note: Turn off the scooter before folding the scooter or any servicing.

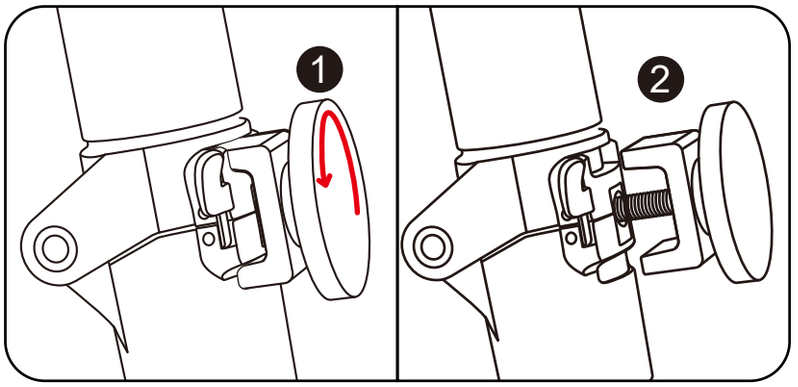

Turn the head of the thumbscrew counterclockwise until the U-hardware fully disengages from the slots.

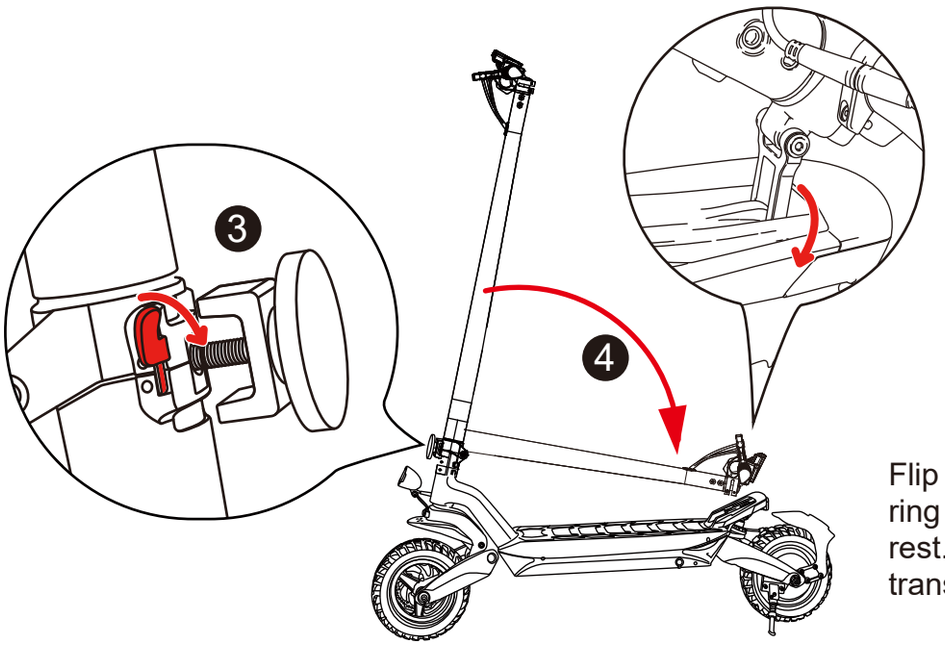

Flip the safety lever, fold down the stem, then adjust the ring on the stem so that it catches the hook on the foot rest. And the stem can be used as a carrying handle to transport the scooter.

• Unfolding

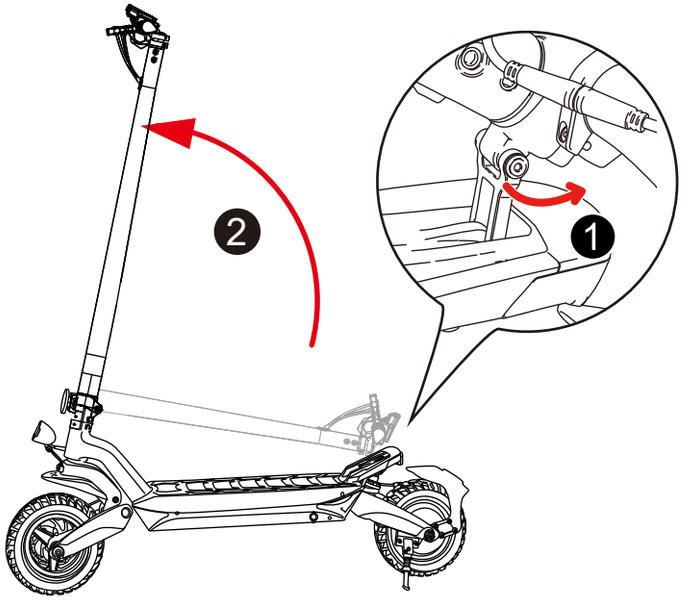

Disengage the ring from the hook on the foot rest, then lift the stem to the riding position until you hear a click from the safety lever.

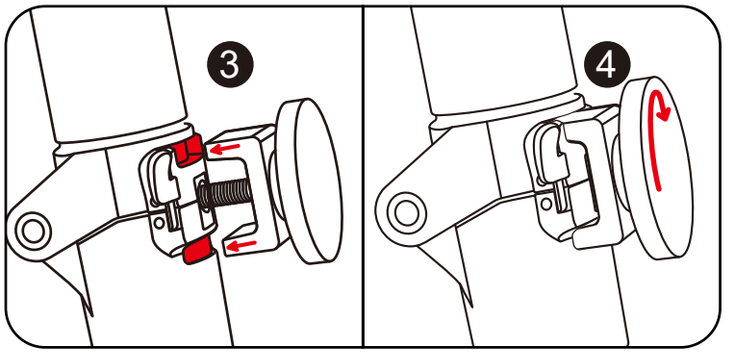

Align the U-hardware of the thumbscrew lock with the slots and then turn the head of the thumbscrew clockwise to tighten the lock. (Ensure that the lock is firmly tightened).

Display & Error Codes

• Display

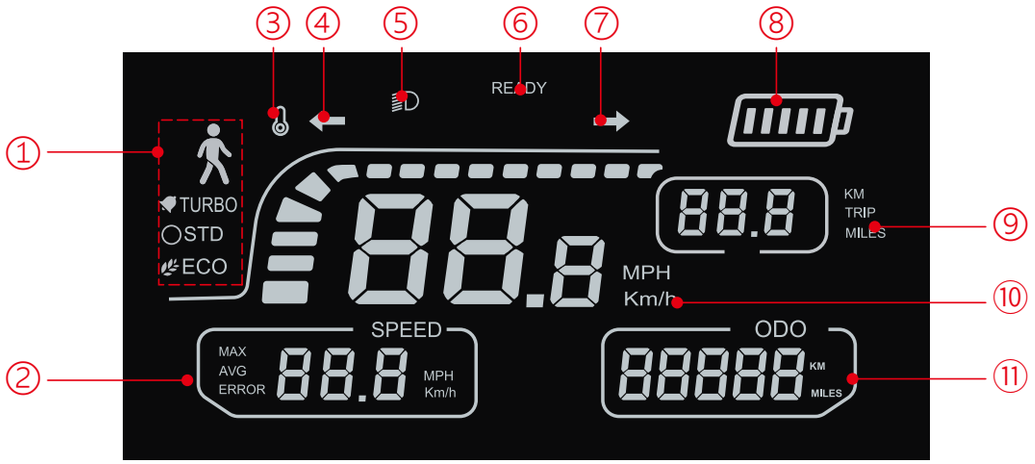

1. Riding Modes
2. MAX: Maximum Trip Speed
   AVG: Average Trip Speed
3. Motor Overheating Alarm
4. Left Indicator
5. Headlight
6. “Ready to Start” Prompt
7. Right Indicator
8. Battery Level
9. Trip Distance
10. Real-Time Speed
11. Total Distance

● Speed Levels

Riding Mode	Top Speed
	6 km/h
ECO	10 km/h
STD	15 km/h
TURBO	20 km/h

● Error Codes

If you see any error code, please contact our customer service to remove it.

Name	Definition
E10	Communication Fault
E14	Throttle Fault
E15	Brake Lever Fault
E16	Motor Hall Sensor Fault
E50	Over-Voltage

Basic Operations

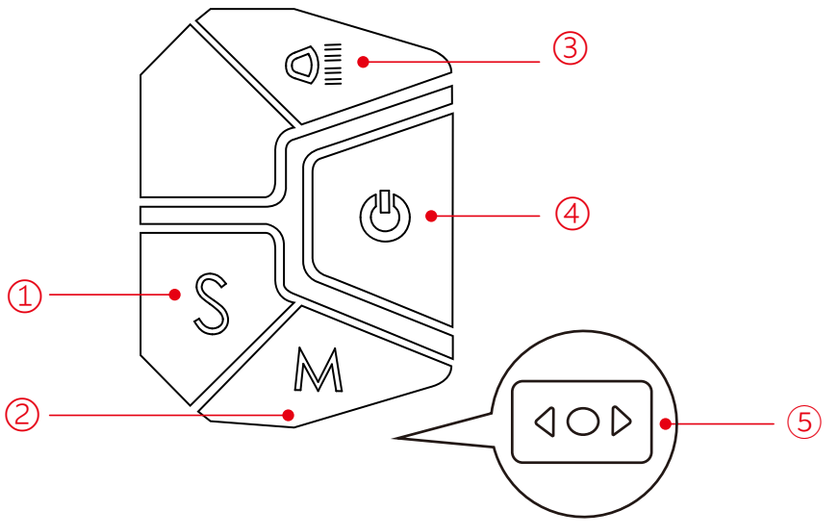

1. Riding Mode:

Press to cycle through the riding mode between the first riding mode, ECO mode, STD mode, and TURBO mode.

2. System of Units

Press to switch between the metric and imperial systems.

3. Headlight ON/OFF:

Press to turn on/off the headlight and taillight.

4. Power ON/OFF:

Hold for 3 seconds to turn on/off the scooter.

5. Indicator Switch:

Press the left/right arrow to turn on the left/right indicator respectively.

Odometer Resetting

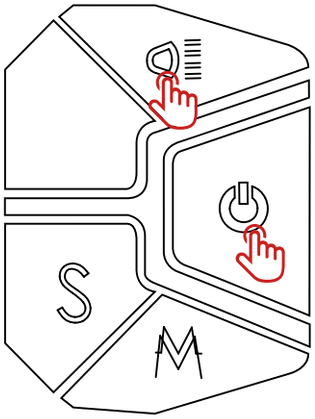

Step 1:

Press and hold the power button and headlight button simultanesouly for about 3 seconds to enter the settings.

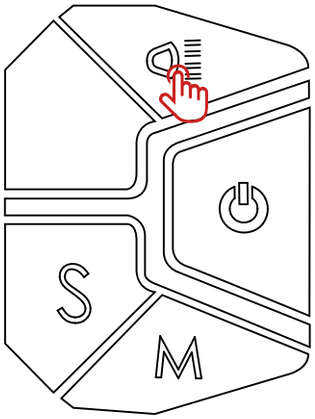

Step 2:

Press the headlight button to switch to P4.



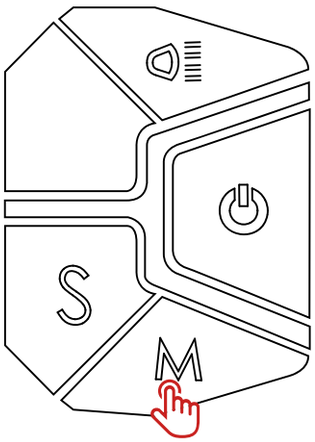

Step 3:

Press and hold the M button for about 3 seconds to reset the odometer to zero.



Disc Brake Adjustment

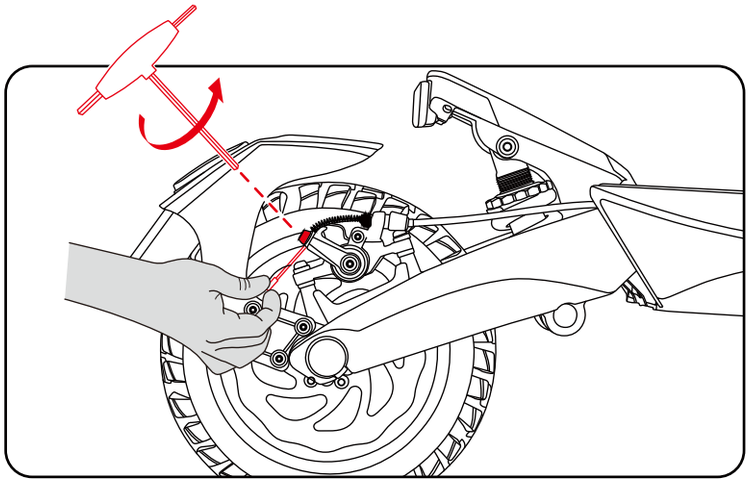

To adjust the brake cable:

You need a hex wrench to loosen the bolt on the cable clamp.

- If the disc brake is dragging, slide the arm of the clamp backward along the cable while holding the cable in one hand. Then, retighten the bolt on the brake clamp.
- If the disc brake does not work efficiently, the cable is slack. You need to slide the arm of the clamp forward along the cable while holding the cable in one hand. Then, retighten the bolt on the brake cable clamp.

Notice: *The disc brake may squeak when in use until it is broken in. This is normal and does not affect the brake's function or performance.*

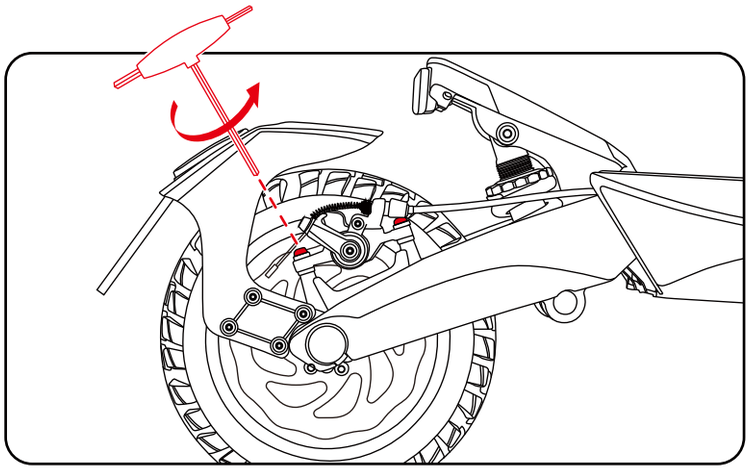

To eliminate brake noise:

Tips*: For easier operating, we suggest you put the scooter on the desk.*

1. Loosen the two brake caliper mounting bolts (not the bolt on the cable clamp).
2. Reposition the brake caliper to ensure the brake rotor is centered between the brake pads.
3. Retighten the mounting bolts.

Specifications

Unfolded Size	1225 x 670 x 1290 mm
Folded Size	1225 x 670 x 515 mm
Weight	24.5 kg
Battery Capacity	48 V, 15 Ah
Nominal Power	500 W
Range	80–100 km*
Max Load Capacity	128 kg*
Load Capacity	200 kg
Recommended Age	14+
Operating Temperature	-2°C – 35°C
Charger Input	100–240 V AC, 50/60 Hz
Charger Output	54.6 V DC, 2 A
Charging Time	7–8 h
Waterproof Rating	IPX4

* About the range: Measured in a laboratory under 100% battery level condition. The range will differ depending on different factors, such as load, humidity, wind speed, and operation habits.

* The structure of this scooter is designed to support a maximum load of 128 kg. For the best riding experience, 70% of the maximum load is recommended.

Présentation du produit

1. Écran
2. Leviers de frein
3. Clignotants
4. Accélérateur
5. Loquet de pliage
6. Pavé de commande
7. Sonnette
8. Garde-boue arrière
9. Feu arrière
10. Frein à disque arrière
11. Ports de charge (des deux côtés)
12. Béquille
13. Mécanisme de pliage
14. Phare avant
15. Frein à disque avant

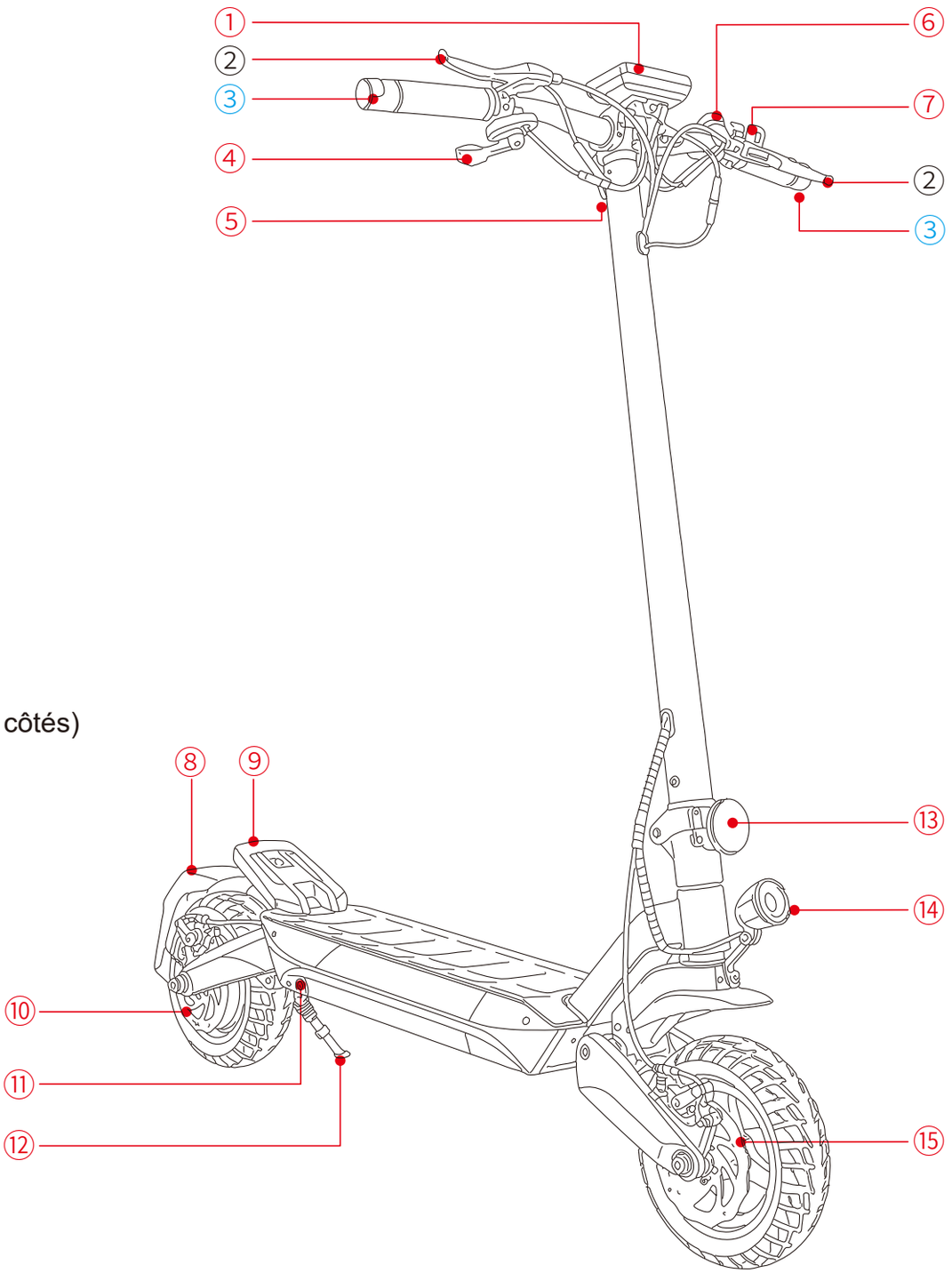

Contenu de l'emballage

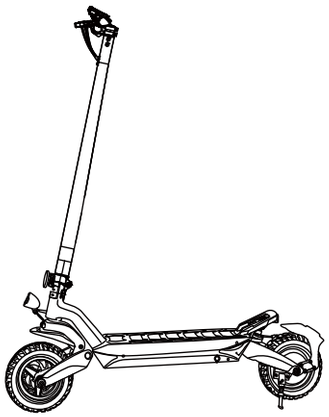

①

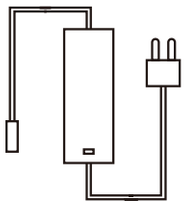

②



③

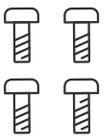

④

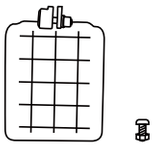

⑤

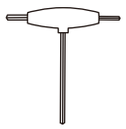

⑥

1. Trottinette
2. Chargeur
3. Vis à molette
4. Boulon de potence
5. Support de plaque d'immatriculation
6. Clé hexagonale

CONSEIL : Avant votre première sortie, rechargez complètement la batterie et vérifiez la pression des pneus. Si les pneus semblent mous ou spongieux, regonflez-les jusqu'à la pression recommandée.

Montage

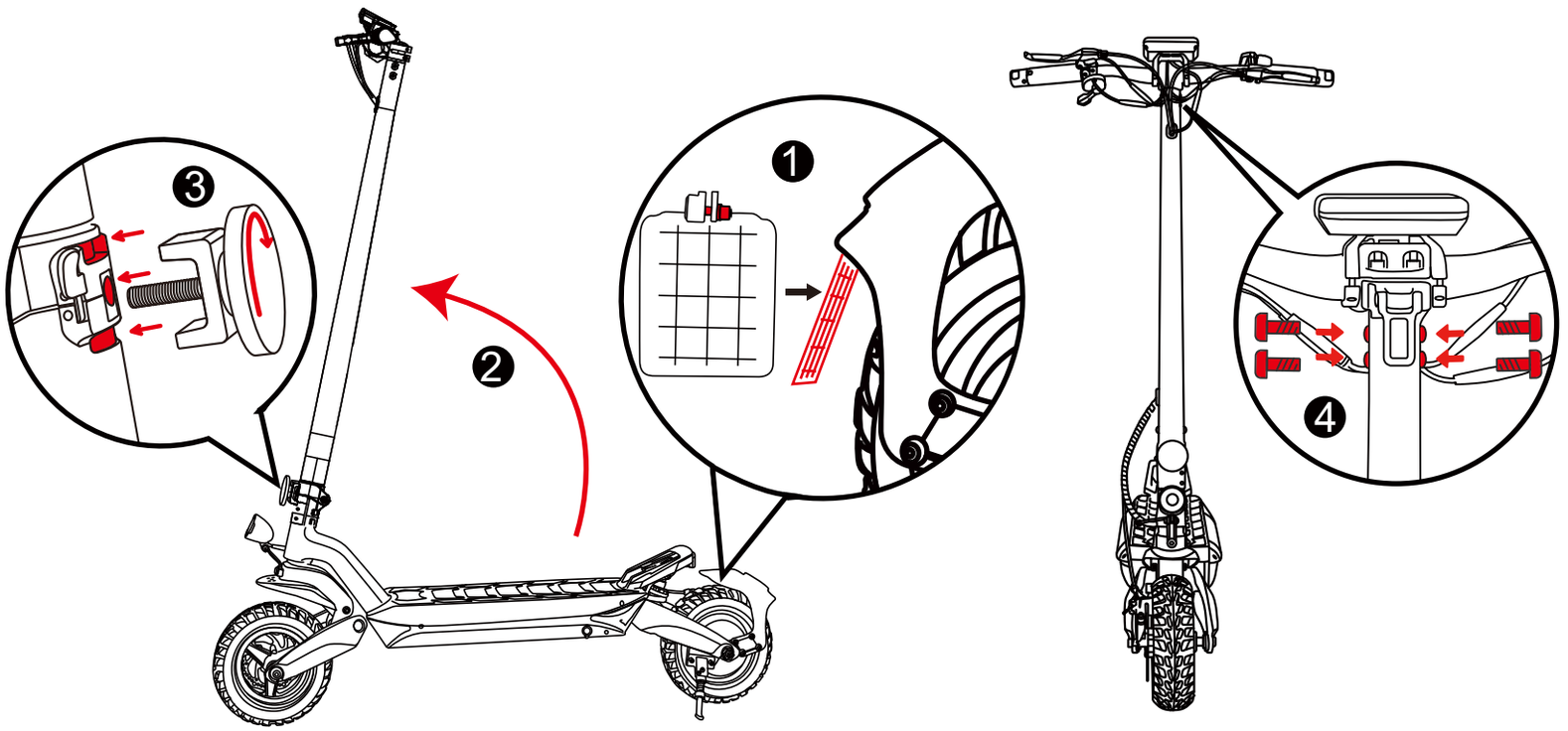

1. Retirez le boulon préinstallé du support de plaque d'immatriculation, fixez ce dernier sur l'aile arrière, puis serrez le boulon dans le trou.

2. Soulevez la potence jusqu'à la position de conduite jusqu'à ce que vous entendiez un clic provenant du mécanisme de pliage.

3. Alignez la ferrure en U de la serrure à vis à molette avec les fentes, puis tournez la tête de la vis à molette dans le sens des aiguilles d'une montre pour visser la serrure. (Assurez-vous que la serrure est bien serrée.)

4. Fixez le montage du guidon à la potence, pré-serrez les quatre vis de la potence, puis serrez chacune d'entre elles à fond au même couple. (Assurez-vous que le guidon est bien fixé.)

Pliage et dépliage

• Pliage

Remarque : éteignez la trottinette avant de la plier ou d'effectuer toute opération d'entretien.

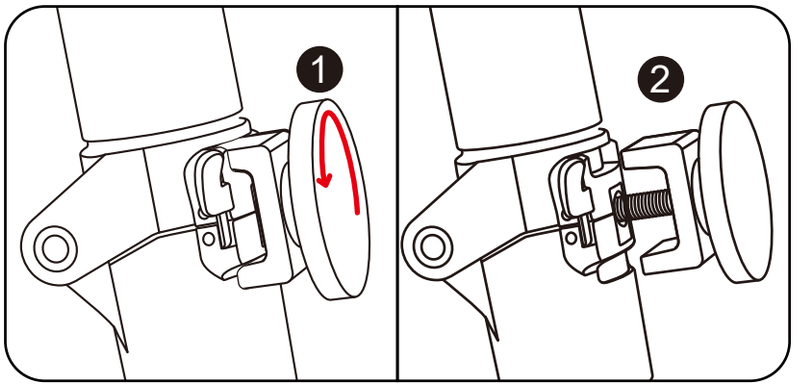

Tournez la tête de la vis à molette dans le sens inverse des aiguilles d'une montre jusqu'à ce que la fixation en U se désengage complètement des fentes.

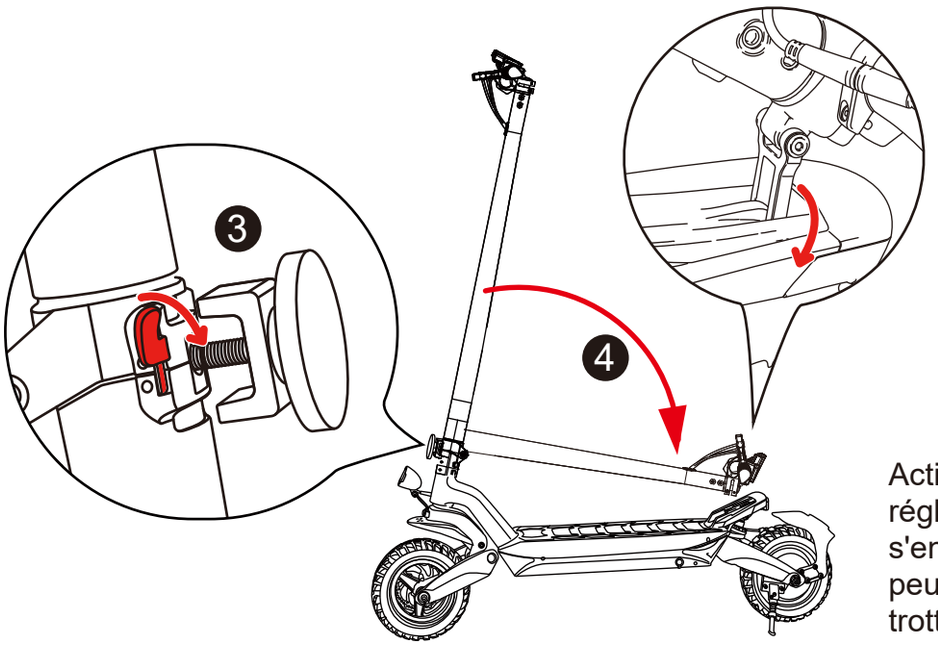

Actionnez le levier de sécurité, rabattez le guidon, puis réglez l'anneau situé sur le guidon de manière à ce qu'il s'enclenche dans le crochet du repose-pieds. Le guidon peut également servir de poignée pour transporter la trottinette.

• Déroulement

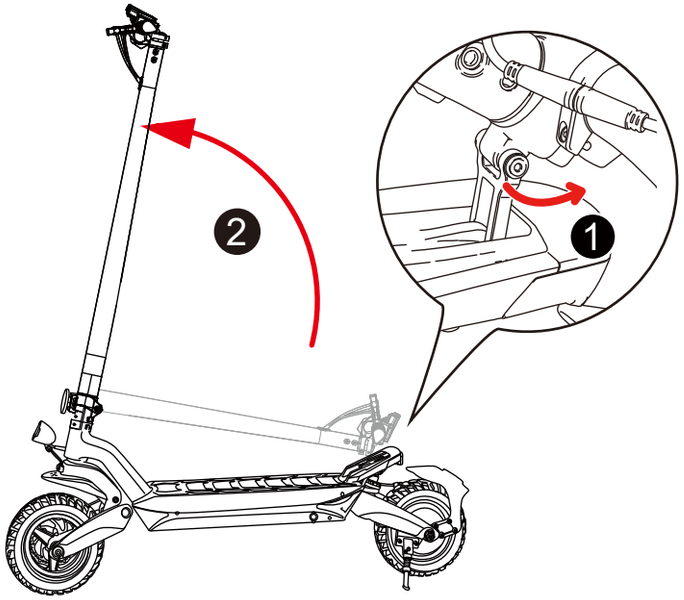

Détachez l'anneau du crochet situé sur le repose-pieds, puis relevez la tige jusqu'à la position de conduite jusqu'à ce que vous entendiez un clic provenant du levier de sécurité.

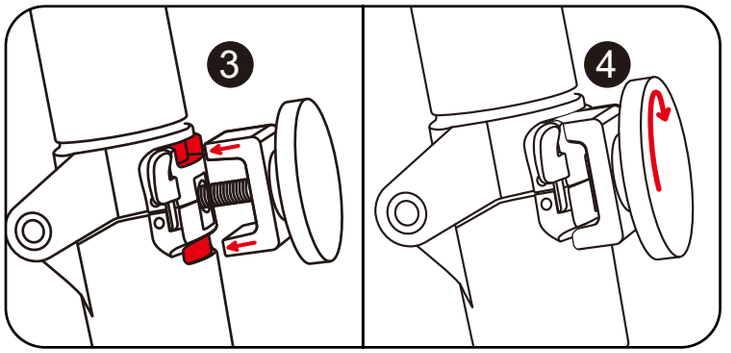

Alignez la ferrure en U de la vis à molette avec les fentes, puis tournez la tête de la vis dans le sens des aiguilles d'une montre pour serrer la vis. (Assurez-vous que la vis est bien serrée.)

Affichage et codes d'erreur

• Affichage

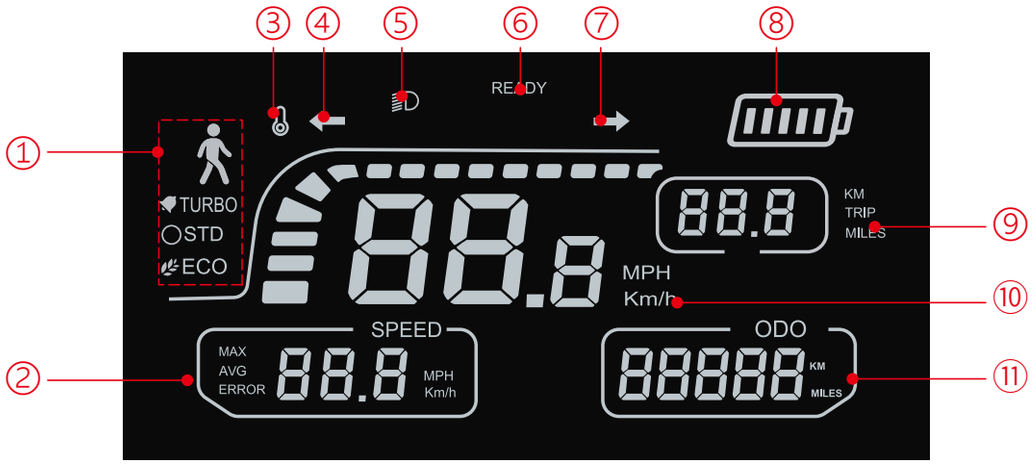

1. Modes de conduite
2. MAX : Vitesse maximale du trajet
   AVG : Vitesse moyenne du trajet
3. Alarme de surchauffe du moteur
4. Clignotant gauche
5. Phare avant
6. Message « Prêt à démarrer »
7. Clignotant droit
8. Niveau de la batterie
9. Distance parcourue
10. Vitesse en temps réel
11. Distance totale

● Niveaux de vitesse

Mode de conduite	Vitesse maximale
	6 km/h
ECO	10 km/h
STD	15 km/h
TURBO	20 km/h

● Codes d'erreur

Si un code d'erreur s'affiche, veuillez contacter notre service client pour le faire supprimer.

Nom	Définition
E10	Problème de communication
E14	Défaut d'accélérateur
E15	Problème au niveau du levier de frein
E16	Défaut du capteur à effet Hall du moteur
E50	Surtension

Opérations de base

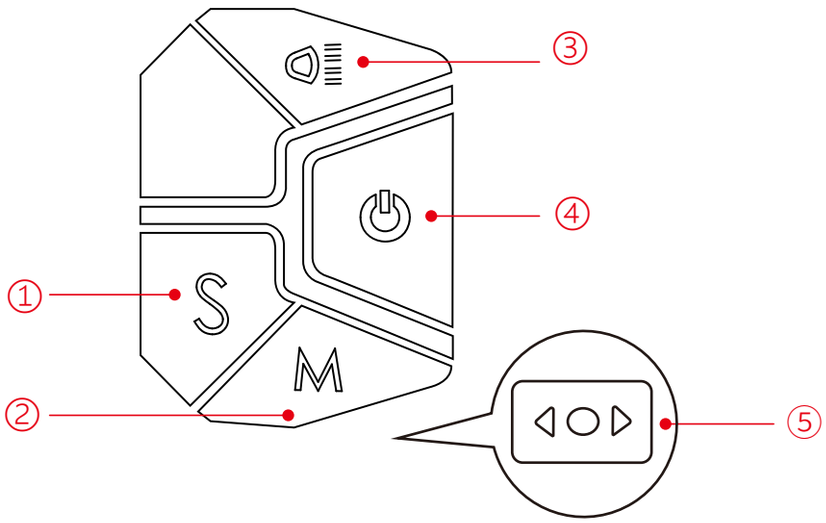

1. Mode de conduite :

Appuyez sur ce bouton pour passer d'un mode de conduite à l'autre : mode 1, mode ECO, mode STD et mode TURBO.

2. Système d'unités

Appuyez sur cette touche pour basculer entre le système métrique et le système impérial.

3. Allumage/extinction des feux :

Appuyez sur ce bouton pour allumer ou éteindre les phares et les feux arrière.

4. Mise en marche/arrêt :

Maintenez le bouton enfoncé pendant 3 secondes pour allumer ou éteindre la trottinette.

5. Commutateur de clignotants :

Appuyez sur la flèche gauche ou droite pour activer respectivement le clignotant gauche ou droit.

Remise à zéro du compteur kilométrique

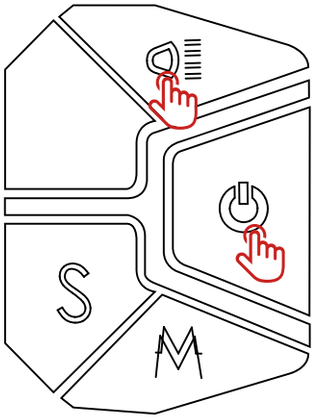

Étape 1 :

Appuyez simultanément sur le bouton d'alimentation et le bouton des phares et maintenez-les enfoncés pendant environ 3 secondes pour accéder aux réglages.

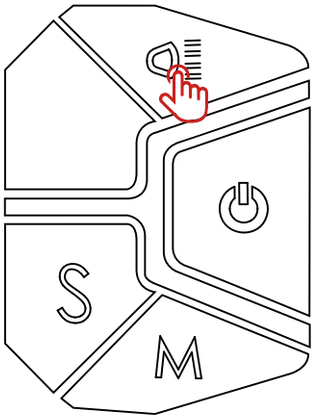

Étape 2 :

Appuyez sur le bouton des phares pour passer en mode P4.



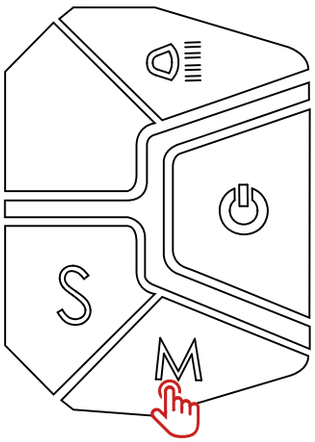

Étape 3 :

Appuyez sur le bouton M et maintenez-le enfoncé pendant environ 3 secondes pour remettre le compteur kilométrique à zéro.



Réglage des freins à disque

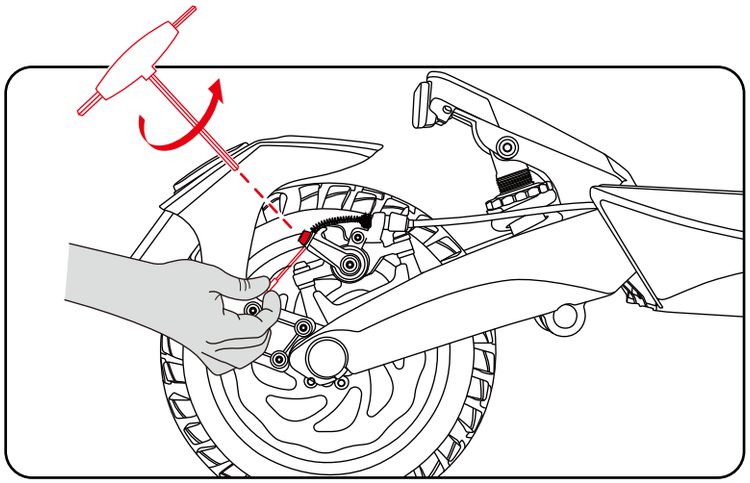

Pour régler le câble de frein :

Vous aurez besoin d'une clé hexagonale pour desserrer le boulon du collier de serrage du câble.

- Si le frein à disque frotte, faites glisser le bras du collier vers l'arrière le long du câble tout en tenant ce dernier d'une main. Ensuite, resserrez le boulon du collier de serrage du frein.
- Si le frein à disque ne fonctionne pas correctement, c'est que le câble est trop lâche. Vous devez faire glisser le bras du collier vers l'avant le long du câble tout en tenant celui-ci d'une main. Resserrez ensuite la vis du collier de serrage du câble de frein.

Avis : le frein à disque peut émettre un grincement lors de son utilisation jusqu'à ce qu'il soit rodé. Ce phénomène est normal et n'affecte en rien le fonctionnement ni les performances du frein.

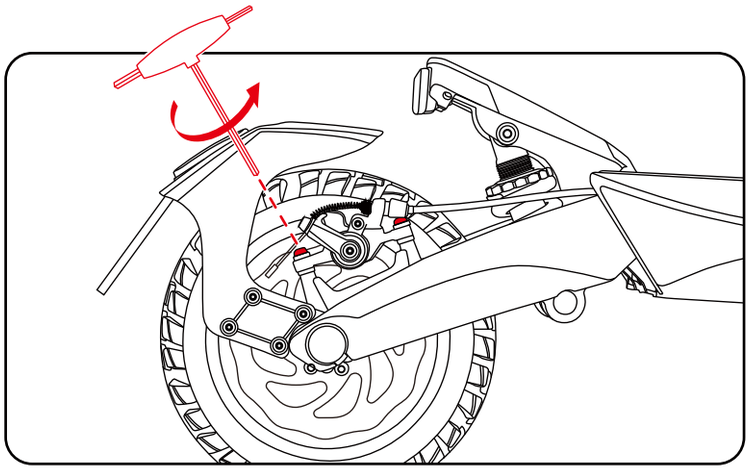

Pour éliminer les bruits de freinage :

Conseils: pour faciliter son utilisation, nous vous recommandons de poser la trottinette sur le bureau.

1. Desserrez les deux vis de fixation de l'étrier de frein (et non la vis située sur le collier de serrage du câble).
2. Repositionnez l'étrier de frein de manière à ce que le disque de frein soit centré entre les plaquettes de frein.
3. Resserrez les vis de fixation.

Caractéristiques techniques

Dimensions déplié	1225 × 670 × 1 290 mm
Dimensions une fois plié	1225 × 670 × 515 mm
Poids	24,5 kg
Capacité de la batterie	48 V, 15 Ah
Puissance nominale	500 W
Gamme	80–100 km*
Capacité de charge maximale	128 kg*
Capacité de charge	200 kg
Âge recommandé	14+
Température de fonctionnement	-2°C – 35°C
Entrée du chargeur	100–240 V AC, 50/60 Hz
Sortie du chargeur	54,6 V CC, 2 A
Temps de charge	7–8 h
Indice d’étanchéité	IPX4

* À propos de l'autonomie : mesurée en laboratoire avec une batterie chargée à 100 %. L'autonomie varie en fonction de différents facteurs, tels que la charge, l'humidité, la vitesse du vent et les habitudes d'utilisation.

* La structure de cette trottinette est conçue pour supporter une charge maximale de 128 kg. Pour une expérience de conduite optimale, il est recommandé de ne pas dépasser 70 % de la charge maximale.

Produktübersicht

1. Display
2. Bremshebel
3. Blinker
4. Gashebel
5. Klappverschluss
6. Bedienfeld
7. Klingel
8. Hinterradkotflügel
9. Rücklicht
10. Hinterrad-Scheibenbremse
11. Ladeanschlüsse (beidseitig)
12. Ständer
13. Klappmechanismus
14. Scheinwerfer
15. Vorderrad-Scheibenbremse

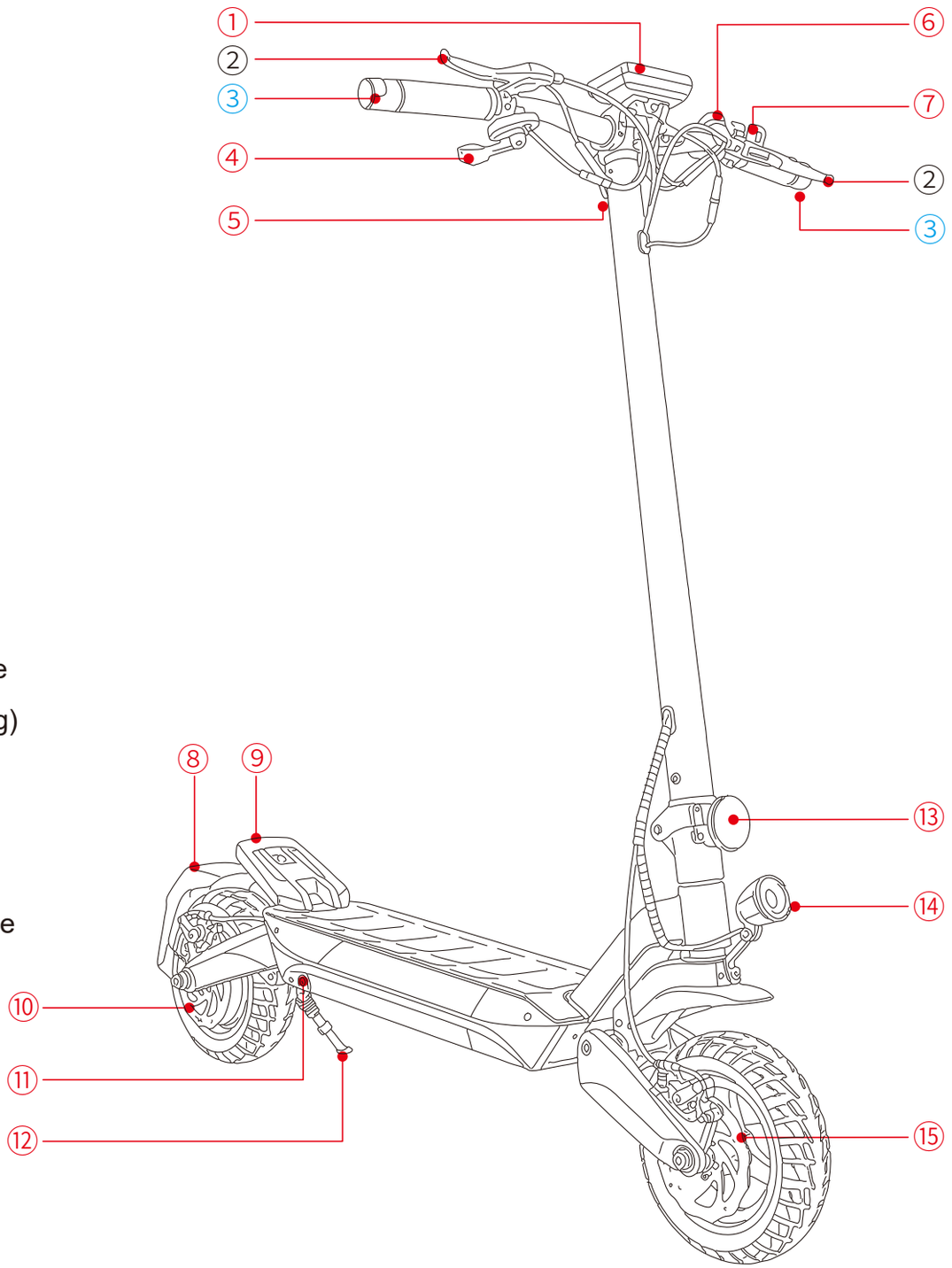

Lieferumfang

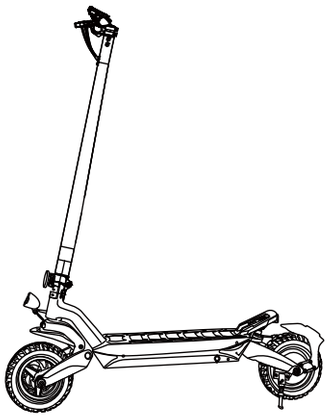

①

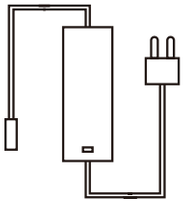

②



③

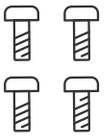

④

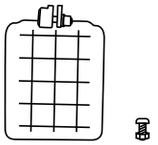

⑤

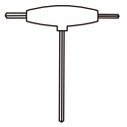

⑥

1. Roller
2. Ladegerät
3. Rändelschraube
4. Lenkerbolzen
5. Kennzeichenhalter
6. Sechskantschlüssel

TIPP: Laden Sie den Akku vor Ihrer ersten Fahrt vollständig auf und überprüfen Sie den Reifendruck. Wenn sich die Reifen weich oder schwammig anfühlen, pumpen Sie sie auf den richtigen Druck auf.

Montage

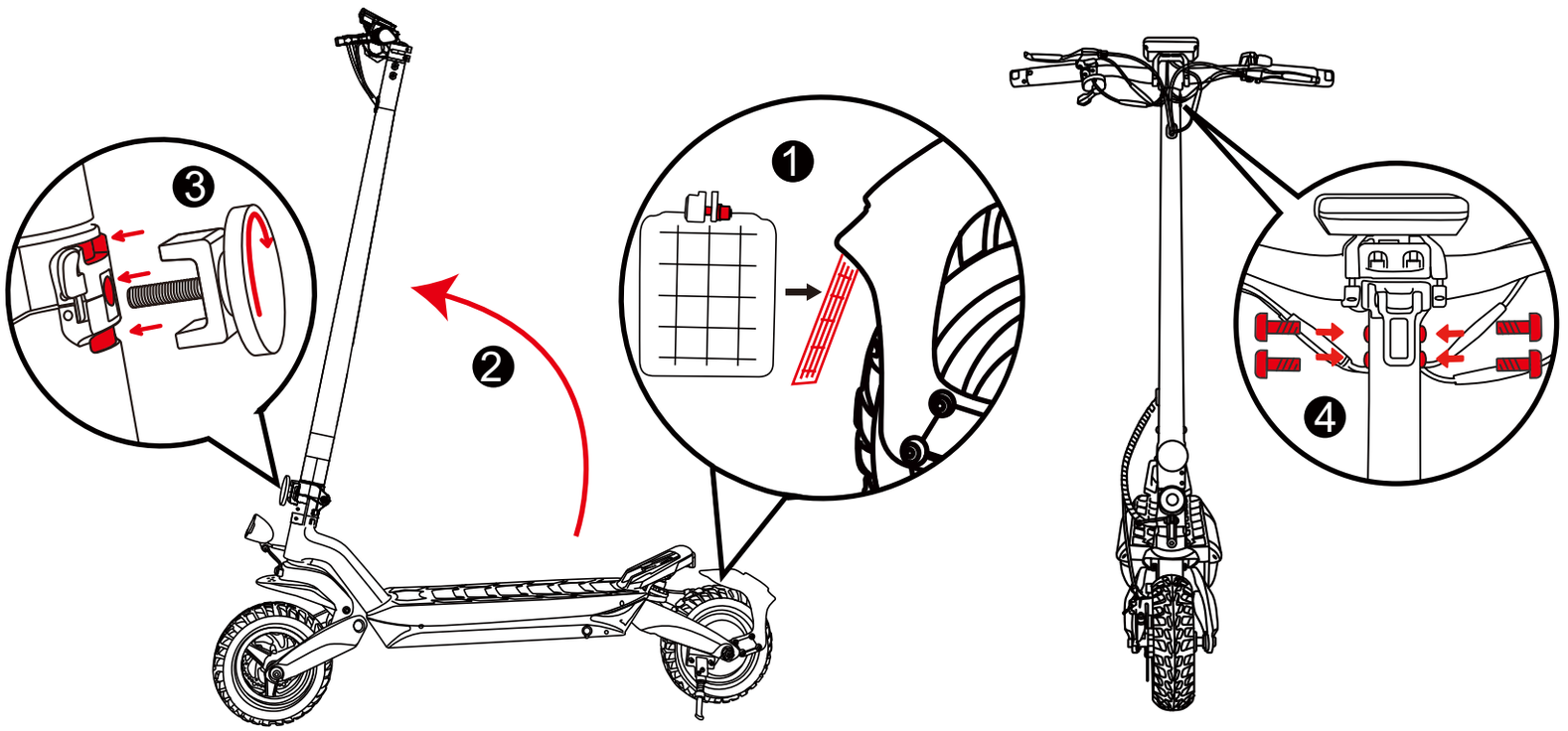

1. Entfernen Sie die vorinstallierte Schraube aus der Kennzeichenhalterung, befestigen Sie die Kennzeichenhalterung am hinteren Kotflügel und ziehen Sie die Schraube dann in der Bohrung fest.

2. Heben Sie den Vorbau in die Fahrposition an, bis Sie ein Klicken des Klappmechanismus hören.

3. Richten Sie die U-förmigen Befestigungselemente der Rändelschraubenverriegelung an den Schlitzen aus und drehen Sie dann den Kopf der Rändelschraube im Uhrzeigersinn, um die Verriegelung festzuziehen. (Stellen Sie sicher, dass die Verriegelung fest angezogen ist.)

4. Befestigen Sie die Lenkermontage am Vorbau, ziehen Sie alle vier Vorbauschrauben vor und ziehen Sie sie anschließend jeweils mit dem gleichen Drehmoment fest. (Stellen Sie sicher, dass der Lenker fest sitzt.)

Zusammenklappen und Ausklappen

• Zusammenklappen

Hinweis: Schalten Sie den Roller aus, bevor Sie ihn zusammenklappen oder Wartungsarbeiten daran vornehmen.

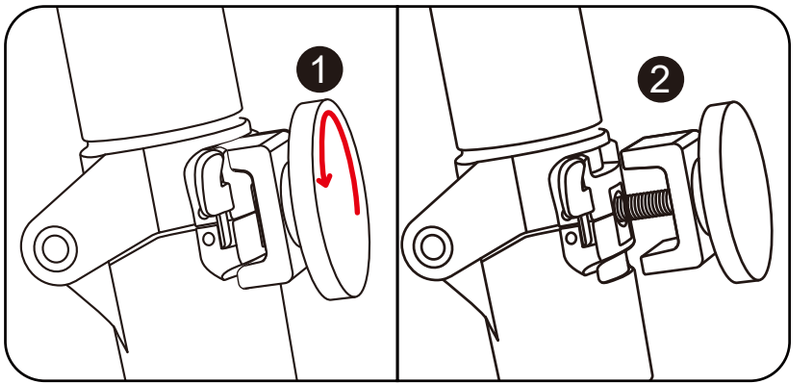

Drehen Sie den Kopf der Rändelschraube gegen den Uhrzeigersinn, bis sich die U-Halterung vollständig aus den Schlitzen gelöst hat.

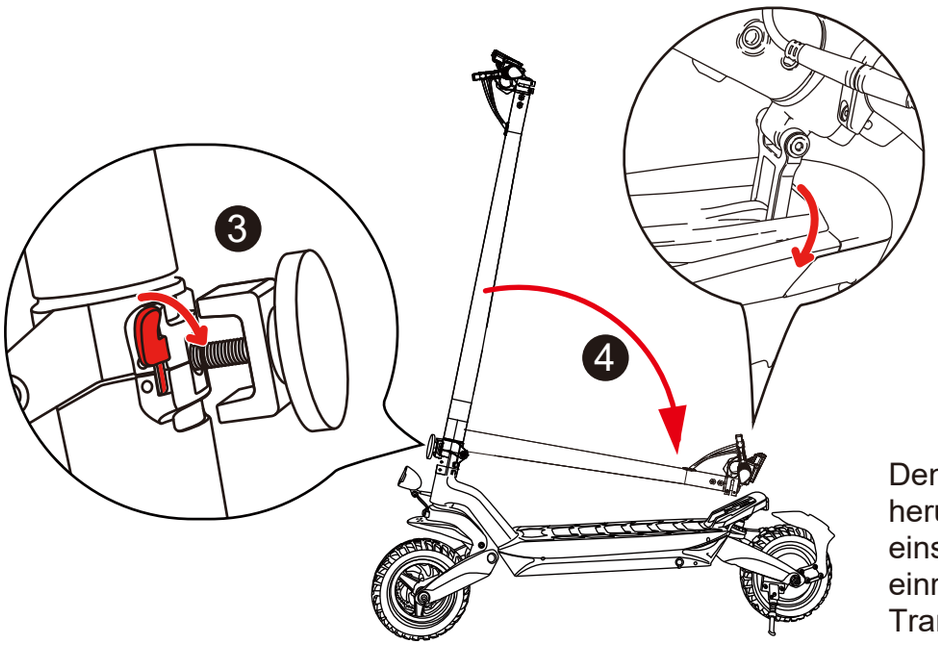

Den Sicherheitshebel umlegen, den Vorbau herunterklappen und dann den Ring am Vorbau so einstellen, dass er in den Haken an der Fußstütze einrastet. Der Vorbau kann zudem als Tragegriff zum Transport des Rollers verwendet werden.

• Entfaltung

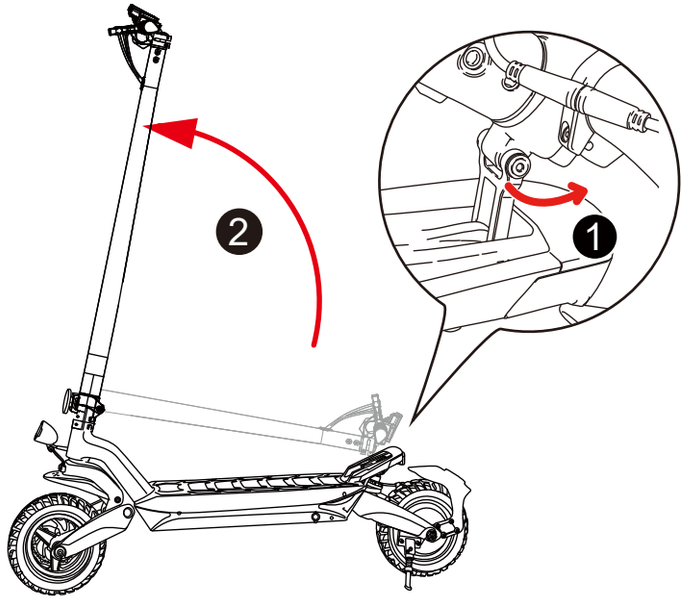

Lösen Sie den Ring vom Haken an der Fußstütze und heben Sie dann den Vorbau in die Fahrposition an, bis Sie ein Klicken des Sicherheitshebels hören.

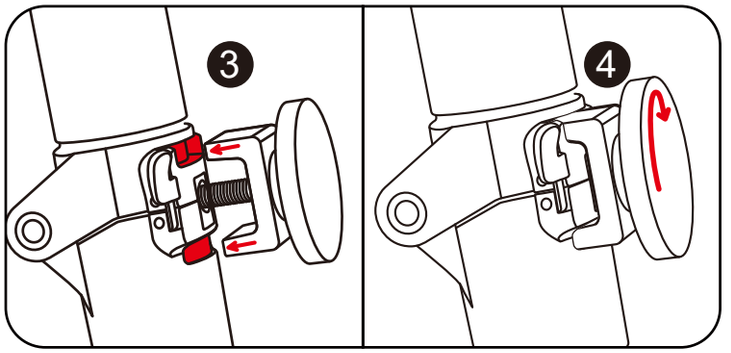

Richten Sie die U-förmigen Halterungen der Rändelschraubenverriegelung an den Schlitzen aus und drehen Sie dann den Kopf der Rändelschraube im Uhrzeigersinn, um die Verriegelung festzuziehen. (Stellen Sie sicher, dass die Verriegelung fest angezogen ist.)

Anzeige und Fehlercodes

• Anzeige

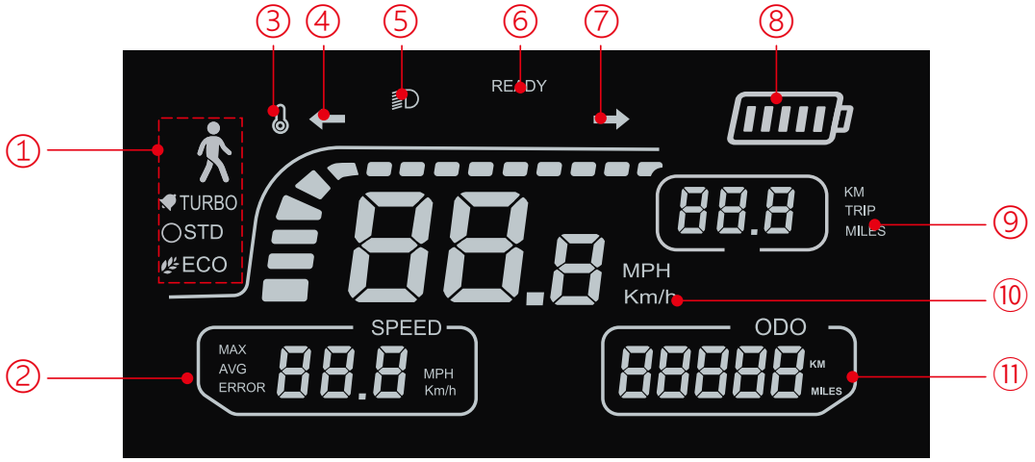

1. Fahrmodi
2. MAX: Maximale Fahrgeschwindigkeit
   AVG: Durchschnittliche Fahrgeschwindigkeit
3. Alarm bei Motorüberhitzung
4. Blinker links
5. Scheinwerfer
6. Anzeige „Startbereit“
7. Blinker rechts
8. Akkustand
9. Zurückgelegte Strecke
10. Aktuelle Geschwindigkeit
11. Gesamtstrecke

● Geschwindigkeitsstufen

Fahrmodus	Höchstgeschwindigkeit
	6 km/h
ECO	10 km/h
STD	15 km/h
TURBO	20 km/h

● Fehlercodes

Sollten Sie einen Fehlercode sehen, wenden Sie sich bitte an unseren Kundenservice, um diesen zu beheben.

Name	Definition
E10	Kommunikationsfehler
E14	Drosselklappenfehler
E15	Fehler am Bremshebel
E16	Fehler am Motor-Hall-Sensor
E50	Überspannung

Grundfunktionen

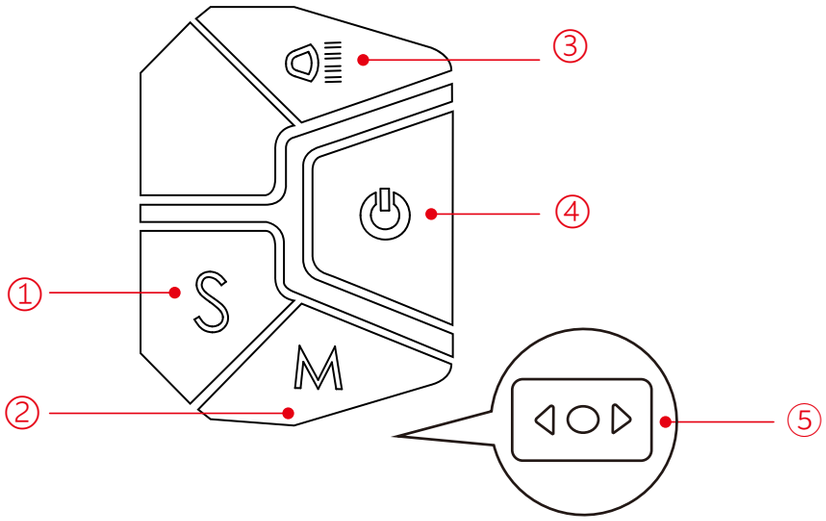

1. Fahrmodus:

Drücken Sie diese Taste, um zwischen dem ersten Fahrmodus, dem ECO-Modus, dem STD-Modus und dem TURBO-Modus zu wechseln.

2. Einheitensystem

Drücken Sie diese Taste, um zwischen dem metrischen und dem imperialen System umzuschalten.

3. Scheinwerfer EIN/AUS:

Drücken Sie diese Taste, um den Scheinwerfer und das Rücklicht ein- bzw. auszuschalten.

4. Ein-/Ausschalten:

Halten Sie die Taste 3 Sekunden lang gedrückt, um den Roller ein- bzw. auszuschalten.

5. Blinkerschalter:

Drücken Sie die Pfeiltaste nach links bzw. nach rechts, um den linken bzw. rechten Blinker einzuschalten.

Kilometerstand zurücksetzen

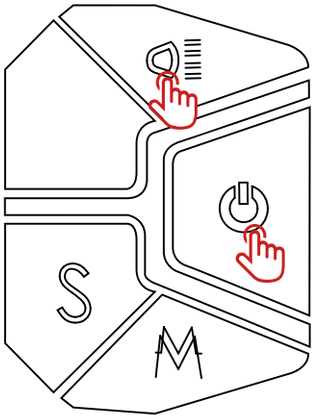

Schritt 1:

Halten Sie den Ein-/Aus-Schalter und den Scheinwerferknopf gleichzeitig etwa 3 Sekunden lang gedrückt, um die Einstellungen aufzurufen.

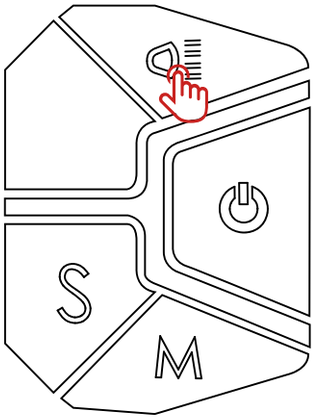

Schritt 2:

Drücken Sie die Scheinwerfertaste, um auf P4 umzuschalten.



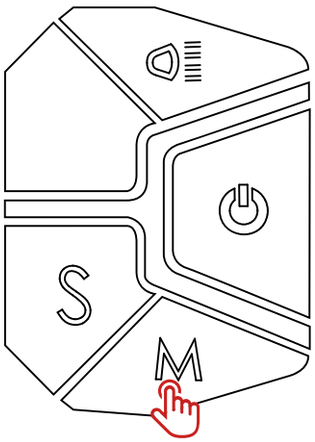

Schritt 3:

Halten Sie die M-Taste etwa 3 Sekunden lang gedrückt, um den Kilometerzähler auf Null zurückzusetzen.



Einstellung der Scheibenbremse

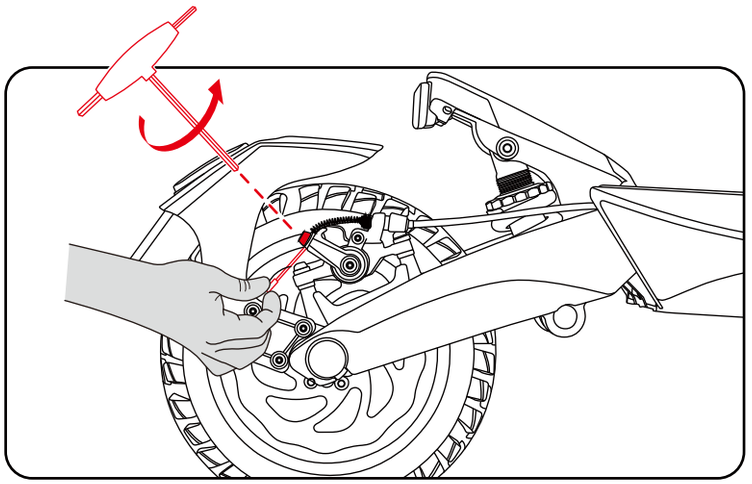

So stellen Sie den Bremszug ein:

Sie benötigen einen Inbusschlüssel, um die Schraube an der Kabelklemme zu lösen.

- Wenn die Scheibenbremse schleift, schieben Sie den Arm der Klemme entlang des Kabels nach hinten, während Sie das Kabel mit einer Hand festhalten. Ziehen Sie anschließend die Schraube an der Bremsklemme wieder fest.
- Wenn die Scheibenbremse nicht richtig funktioniert, ist das Kabel zu locker. Schieben Sie den Arm der Klemme entlang des Kabels nach vorne, während Sie das Kabel mit einer Hand festhalten. Ziehen Sie anschließend die Schraube an der Bremskabelklemme wieder fest.

Hinweis: Die Scheibenbremse kann während des Betriebs zunächst quietschen, bis sie eingefahren ist. Dies ist normal und hat keinen Einfluss auf die Funktion oder Leistung der Bremse.

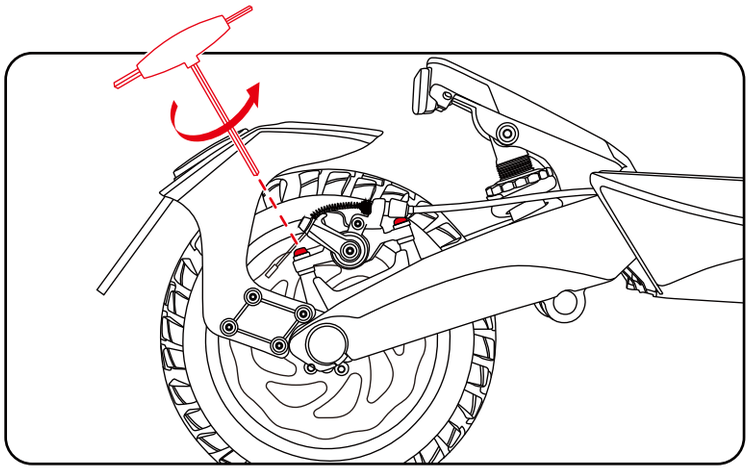

So beseitigen Sie Bremsgeräusche:

Tipps:Um die Bedienung zu erleichtern, empfehlen wir Ihnen, den Roller auf den Schreibtisch zu stellen.

1. Lösen Sie die beiden Befestigungsschrauben des Bremssattels (nicht die Schraube an der Kabelklemme).
2. Richten Sie den Bremssattel neu aus, damit die Bremsscheibe zwischen den Bremsbelägen zentriert ist.
3. Ziehen Sie die Befestigungsschrauben wieder fest.

Technische Daten

Größe im aufgeklappten Zustand	1225 × 670 × 1290 mm
Maße im zusammengeklappten Zustand	1225 × 670 × 515 mm
Gewicht	24,5 kg
Batteriekapazität	48 V, 15 Ah
Nennleistung	500 W
Reichweite	80–100 km*
Maximale Tragfähigkeit	128 kg*
Tragfähigkeit	200 kg
Empfohlenes Alter	14+
Betriebstemperatur	-2°C – 35°C
Ladegerät-Eingang	100–240 V AC, 50/60 Hz
Ladegerät-Ausgang	54,6 V DC, 2 A
Ladezeit	7–8 h
Schutzart gegen Wasser	IPX4

* Zur Reichweite: Gemessen im Labor bei einem Akkustand von 100 %. Die Reichweite hängt von verschiedenen Faktoren ab, wie z. B. der Beladung, der Luftfeuchtigkeit, der Windgeschwindigkeit und den Fahrgewohnheiten.

* Die Konstruktion dieses Rollers ist für eine maximale Belastung von 128 kg ausgelegt. Für ein optimales Fahrerlebnis wird eine Belastung von 70 % der maximalen Tragkraft empfohlen.

Przegląd produktów

1. Wyświetlacz
2. Dźwignie hamulców
3. Kierunkowskazy
4. Manetka gazu
5. Zatrzask składania
6. Panel sterowania
7. Dzwonek
8. Tylny błotnik
9. Tylne światło
10. Tylny hamulec tarczowy
11. Porty ładowania (po obu stronach)
12. Podpórka
13. Mechanizm składania
14. Reflektor
15. Przedni hamulec tarczowy

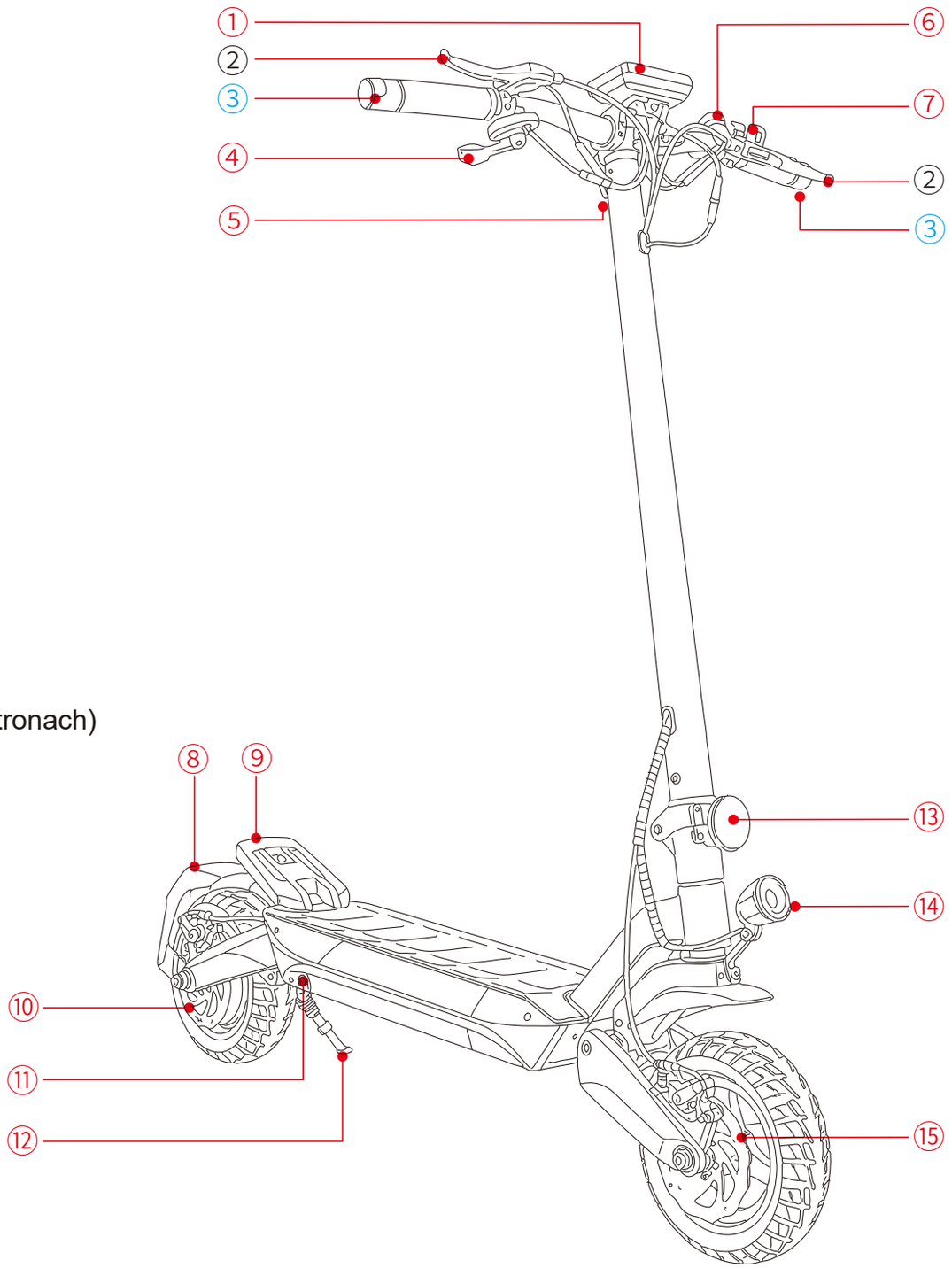

Zawartość opakowania

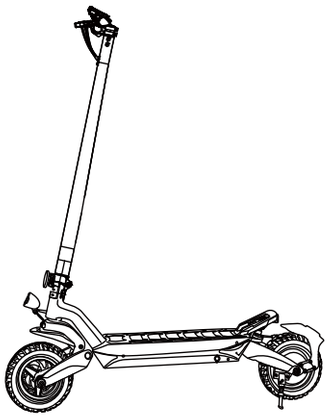

①

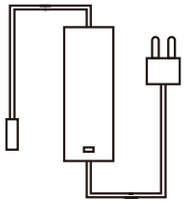

②



③

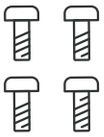

④

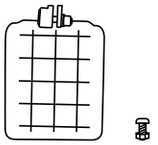

⑤

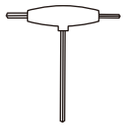

⑥

1. Hulajnoga
2. Ładowarka
3. Blokada z śrubą skręcaną ręką
4. Śruba kierownicy
5. Uchwyt tablicy rejestracyjnej
6. Klucz imbusowy

WSKAZÓWKA: Przed pierwszą przejażdżką należy w pełni naładować akumulator i sprawdzić ciśnienie w oponach. Jeśli opony wydają się miękkie lub sprężyste, należy je napompować do odpowiedniego ciśnienia.

Montaż

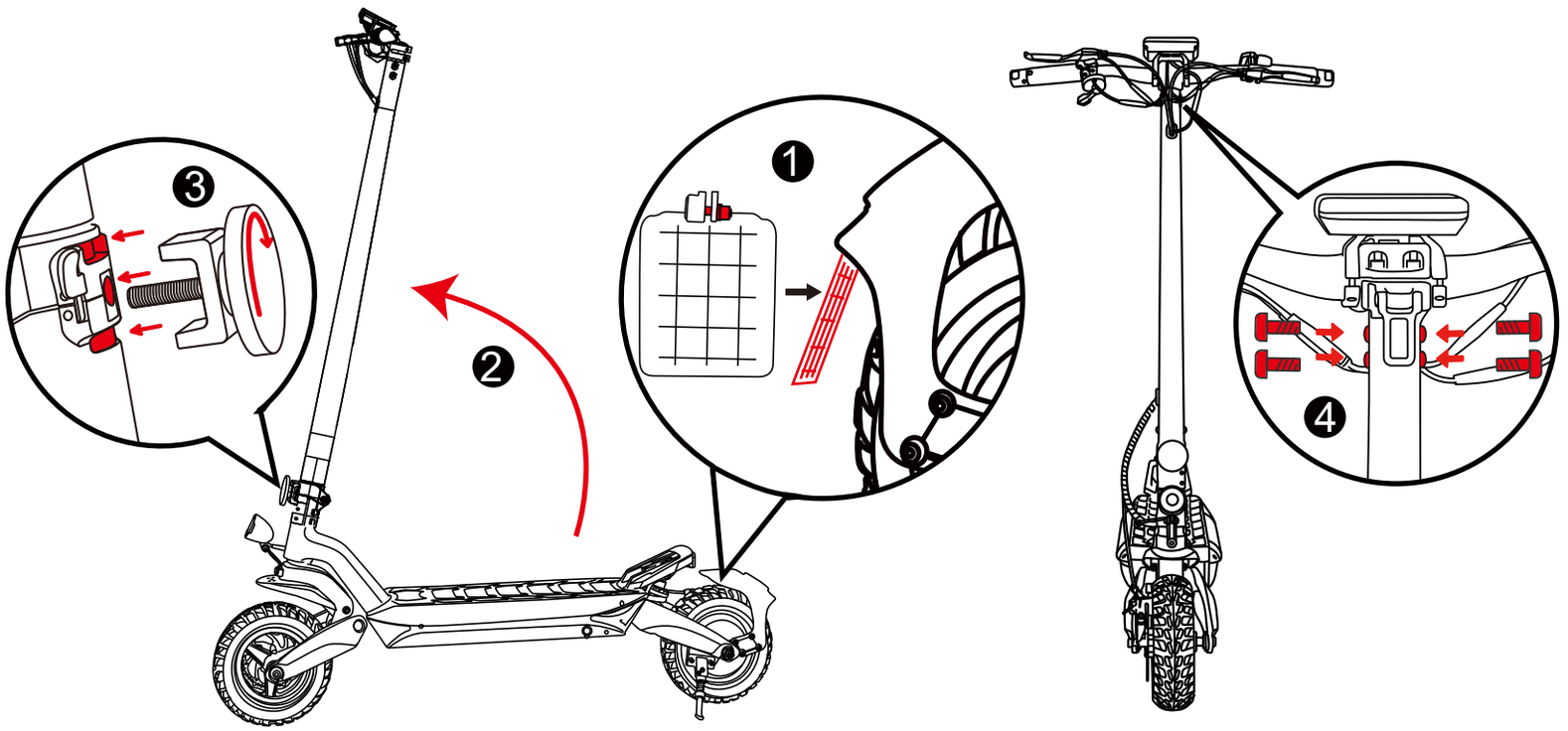

1. Wyjmij fabrycznie zamontowaną śrubę z uchwytu tablicy rejestracyjnej, zamocuj uchwyt na tylnym błotniku, a następnie dokręć śrubę w otworze.

2. Podnieś kierownicę do pozycji jazdy, aż usłyszysz kliknięcie mechanizmu składania.

3. Wyrównaj elementy mocujące w kształcie litery U zamka z śrubą skrzydełkową z otworami, a następnie obróć łeb śruby skrzydełkowej w prawo, aby dokręcić zamek. (Upewnij się, że zamek jest mocno dokręcony)

4. Przymocuj montaż kierownicy do mostka, wstępnie dokręć wszystkie cztery śruby mostka, a następnie dokręć każdą z nich do końca z jednakowym momentem obrotowym. (Upewnij się, że kierownica jest solidnie zamocowana.)

Składanie i rozkładanie

• Składanie

Uwaga: Przed złożeniem hulajnogi lub przystąpieniem do jakichkolwiek czynności serwisowych należy ją wyłączyć.

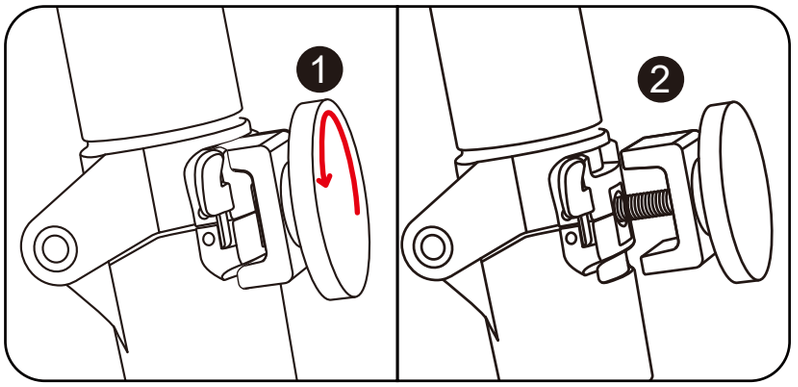

Obróć łeb śruby skrzydełkowej w kierunku przeciwnym do ruchu wskazówek zegara, aż element mocujący w kształcie litery U całkowicie wysunie się z rowków.

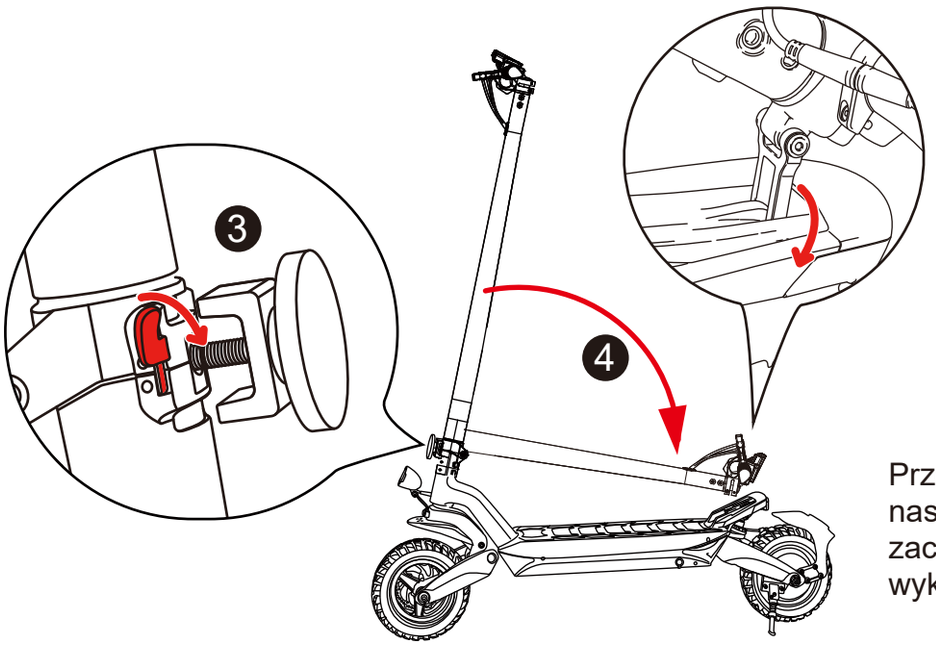

Przesuń dźwignię zabezpieczającą, opuść kierownicę, a następnie wyreguluj pierścień na kierownicy tak, aby zaczepił się o haczyk na podnóżku. Kierownicę można wykorzystać jako uchwyt do przenoszenia hulajnogi.

• Rozwój wydarzeń

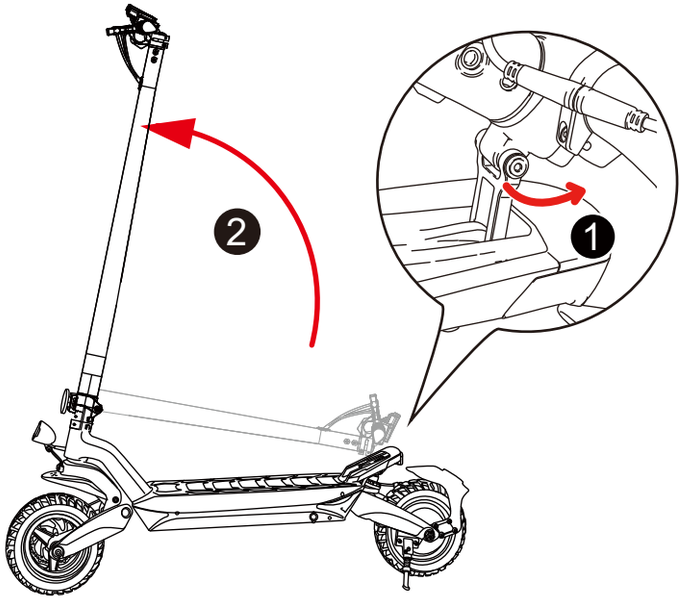

Odczep pierścień od haczyka na podnóżku, a następnie podnieś kierownicę do pozycji jazdy, aż usłyszysz kliknięcie dźwigni zabezpieczającej.

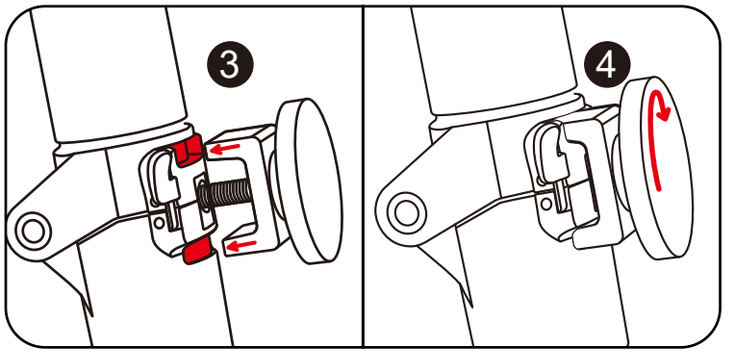

Wyrównaj elementy mocujące w kształcie litery U zamka z śrubą skręcaną ręką z otworami, a następnie obróć łeb śruby w prawo, aby dokręcić zamek. (Upewnij się, że zamek jest mocno dokręcony).

Wyświetlanie i kody błędów

• Wyświetlacz

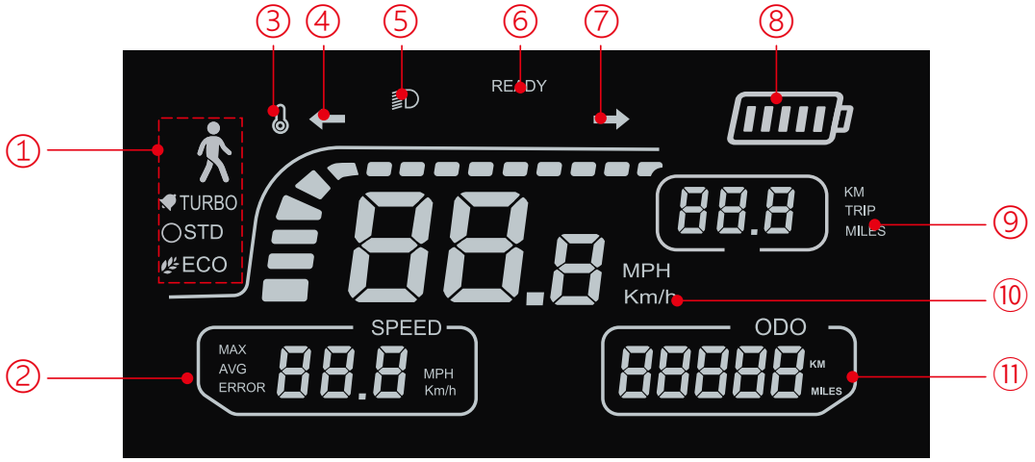

1. Tryby jazdy
2. MAX: maksymalna prędkość podczas jazdy
   AVG: średnia prędkość podczas jazdy
3. Alarm przegrzania silnika
4. Kierunkowskaz lewy
5. Reflektor
6. Komunikat „Gotowy do ruszenia”
7. Kierunkowskaz prawy
8. Poziom naładowania akumulatora
9. Przebieg
10. Prędkość w czasie rzeczywistym
11. Łączny dystans

• Poziomy prędkości

Tryb jazdy	Prędkość maksymalna
	6 km/h
ECO	10 km/h
STD	15 km/h
TURBO	20 km/h

• Kody błędów

Jeśli pojawi się jakikolwiek kod błędu, skontaktuj się z naszym działem obsługi klienta w celu jego usunięcia.

Imię i nazwisko	Definicja
E10	Błąd komunikacji
E14	Usterka przepustnicy
E15	Usterka dźwigni hamulca
E16	Usterka czujnika położenia wału silnika
E50	Przepięcie



Podstawowe operacje

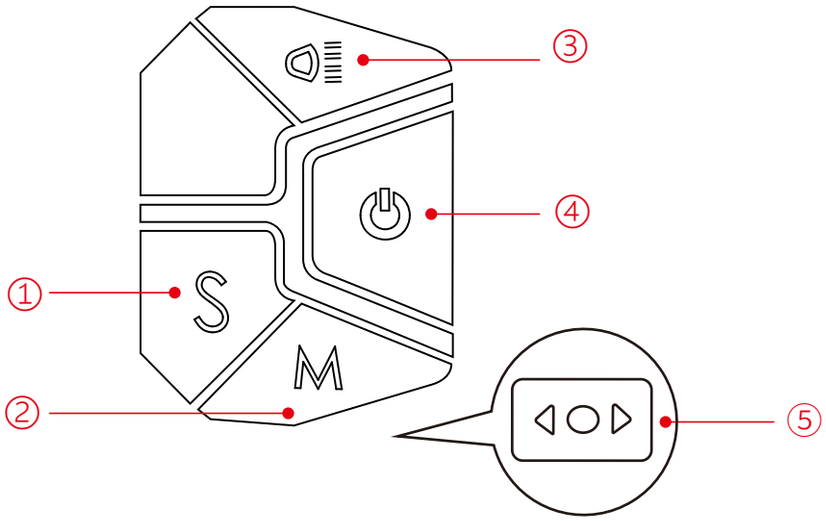

1. Tryb jazdy:

Naciśnij przycisk, aby przełączać się między trybem podstawowym, trybem ECO, trybem STD i trybem TURBO.

2. Układ jednostek miar

Naciśnij, aby przełączać się między układem metrycznym a imperialnym.

3. Włączanie/wyłączanie świateł przednich:

Naciśnij, aby włączyć lub wyłączyć światła przednie i tylne.

4. Włączanie/wyłączanie zasilania:

Przytrzymaj przycisk przez 3 sekundy, aby włączyć lub wyłączyć hulajnogę.

5. Przełącznik kierunkowskazów:

Naciśnij strzałkę w lewo/w prawo, aby włączyć odpowiednio lewy lub prawy kierunkowskaz.

Resetowanie licznika przebiegu

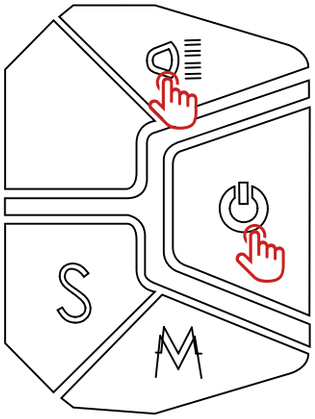

Krok 1:

Naciśnij i przytrzymaj jednocześnie przycisk zasilania oraz przycisk świateł przednich przez około 3 sekundy, aby przejść do ustawień.

Krok 2:

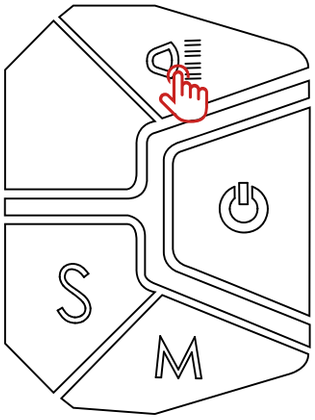

Naciśnij przycisk świateł przednich, aby przełączyć się na tryb P4.



Krok 3:

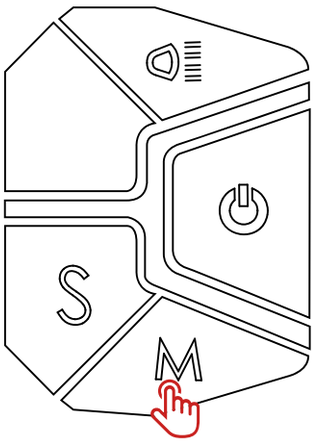

Naciśnij i przytrzymaj przycisk M przez około 3 sekundy, aby wyzerować licznik przebiegu.



Regulacja hamulców tarczowych

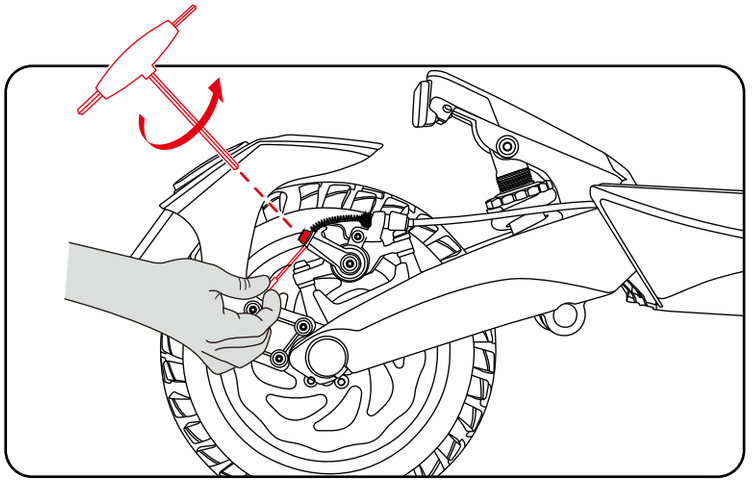

Aby wyregulować linkę hamulcową:

Do poluzowania śruby w zacisku linki potrzebny jest klucz imbusowy.

- Jeśli hamulec tarczowy ociera się o tarczę, przesuń ramię zacisku do tyłu wzdłuż linki, trzymając linkę w jednej ręce. Następnie ponownie dokręć śrubę w zacisku hamulca.
- Jeśli hamulec tarczowy nie działa skutecznie, oznacza to, że linka jest zbyt luźna. Należy przesunąć ramię zacisku do przodu wzdłuż linki, trzymając ją jedną ręką. Następnie należy ponownie dokręcić śrubę w zacisku linki hamulcowej.

Uwaga: Hamulec tarczowy może piszczeć podczas użytkowania, dopóki nie zostanie dotarty. Jest to zjawisko normalne i nie ma wpływu na działanie ani skuteczność hamulca.

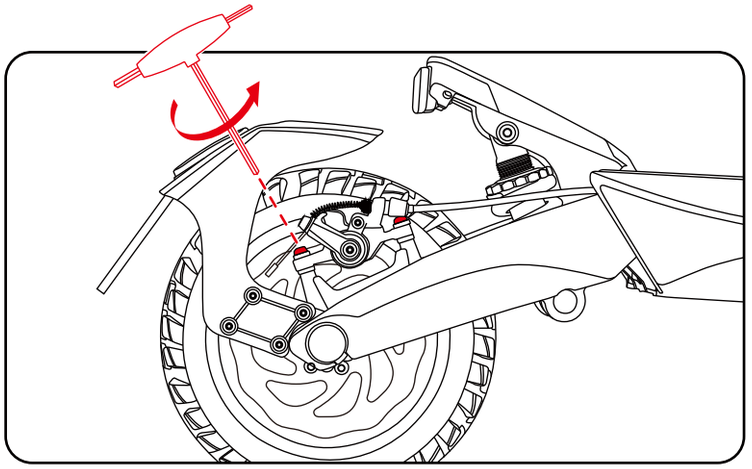

Aby wyeliminować hałas hamulców:

Wskazówki:Aby ułatwić obsługę, zalecamy postawienie hulajnogi na biurku.

1. Poluzować dwie śruby mocujące zacisk hamulcowy (nie śrubę na zacisku linki).
2. Wyregulować położenie zacisku hamulcowego tak, aby tarcza hamulcowa znajdowała się pośrodku między klockami hamulcowymi.
3. Ponownie dokręcić śruby mocujące.

Dane techniczne

Wymiary po rozłożeniu	1225 × 670 × 1290 mm
Wymiary po złożeniu	1225 × 670 × 515 mm
Masa	24,5 kg
Pojemność akumulatora	48 V, 15 Ah
Moc znamionowa	500 W
Zakres	80–100 km*
Maksymalna nośność	128 kg*
Nośność	200 kg
Zalecany wiek	14+
Temperatura pracy	-2°C – 35°C
Wejście ładowarki	100–240 V AC, 50/60 Hz
Wyjście ładowarki	54,6 V DC, 2 A
Czas ładowania	7–8 h
Stopień ochrony przed wodą	IPX4

* Informacje o zasięgu: Zasięg zmierzono w warunkach laboratoryjnych przy 100% naładowaniu akumulatora. Zasięg będzie się różnił w zależności od różnych czynników, takich jak obciążenie, wilgotność, prędkość wiatru i sposób użytkowania.

* Konstrukcja tej hulajnogi została zaprojektowana tak, aby wytrzymać maksymalne obciążenie wynoszące 128 kg. Aby zapewnić najlepsze wrażenia z jazdy, zaleca się obciążenie wynoszące 70% maksymalnego obciążenia.

Přehled produktu

1. Displej
2. Brzdové páčky
3. Ukazatele směru
4. Páčka plynu
5. Zajišťovací prvek skládacího mechanismu
6. Ovládací panel
7. Zvonek
8. Zadní blatník
9. Zadní světlo
10. Zadní kotoučová brzda
11. Nabíjecí porty (na obou stranách)
12. Stojánek
13. Skládací mechanismus
14. Přední světlo
15. Přední kotoučová brzda

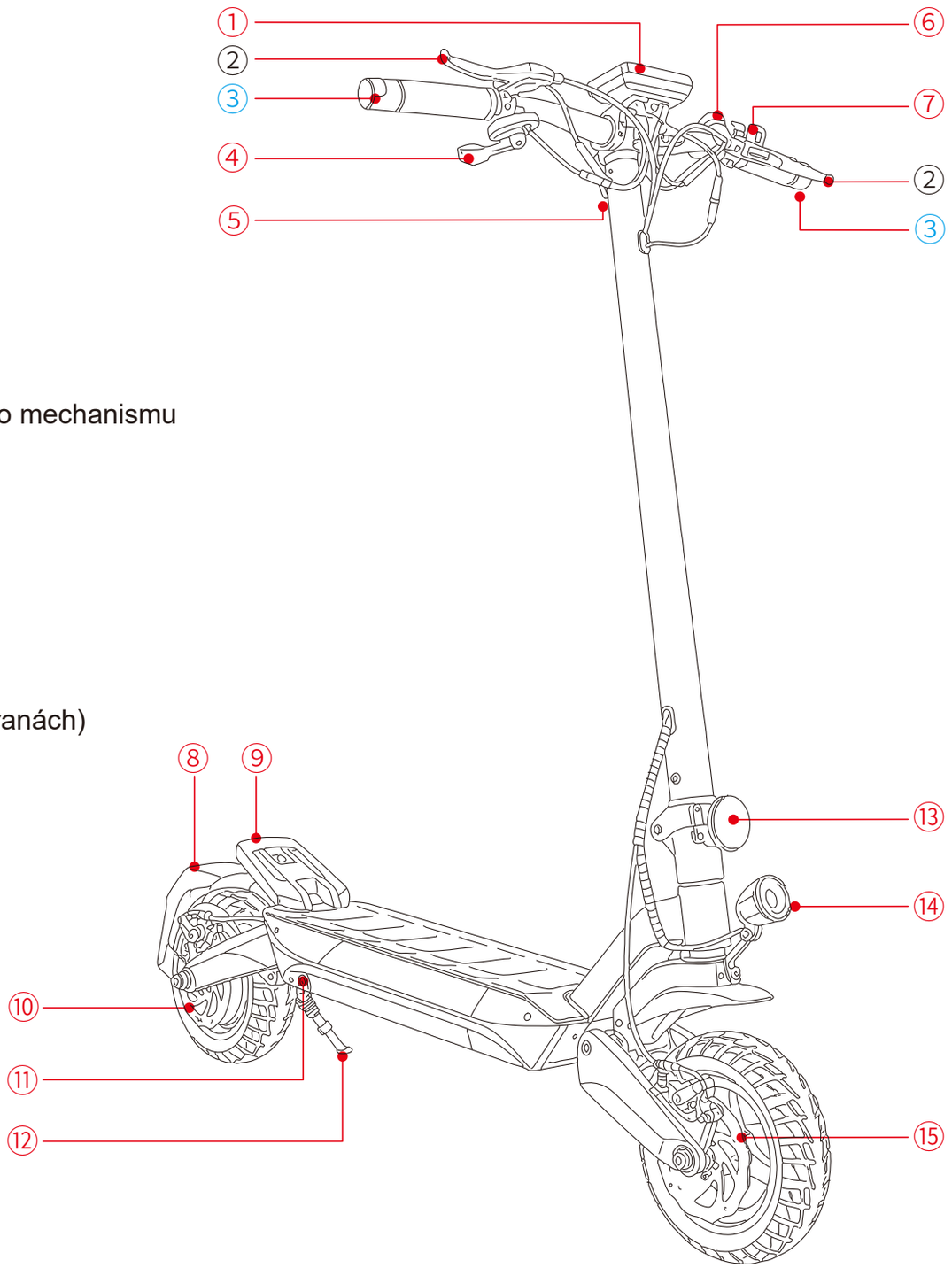

Obsah balení

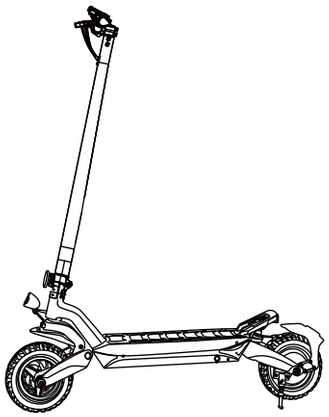

①

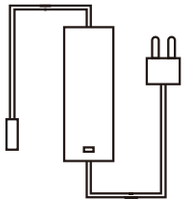

②



③

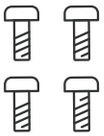

④

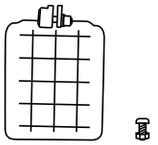

⑤

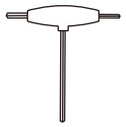

⑥

1. Koloběžka
2. Nabíječka
3. Zajišťovací šroub
4. Šroub představce
5. Držák registrační značky
6. Šestihranný klíč

TIP: Před první jízdou plně nabijte baterii a zkontrolujte tlak v pneumatikách. Pokud jsou pneumatiky měkké nebo poddajné, nafoukněte je na správný tlak.

Assembly

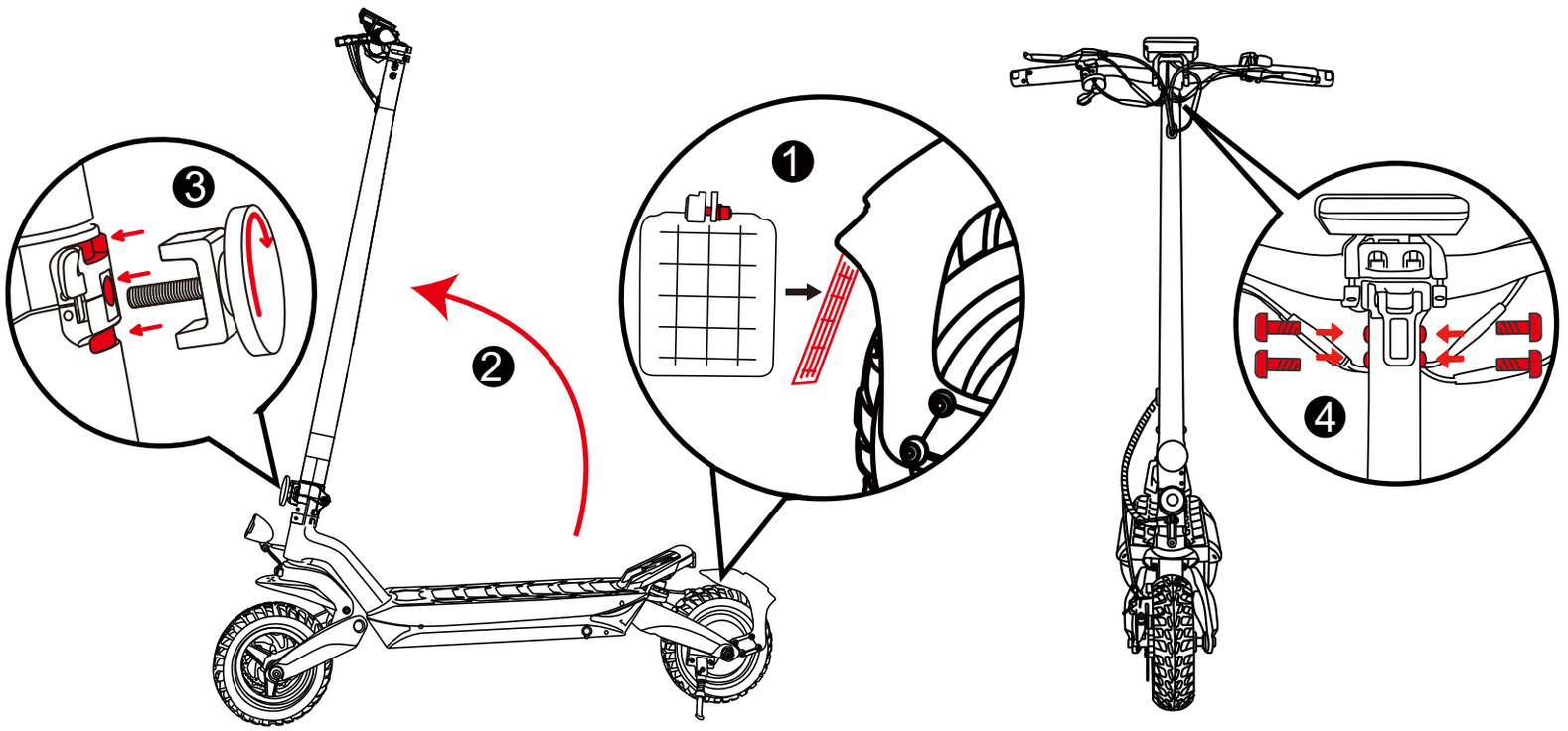

1. Vyjměte předinstalovaný šroub z držáku registrační značky, připevněte držák k zadnímu blatníku a poté šroub zašroubujte do otvoru.

2. Zvedněte představec do jízdní polohy, dokud neuslyšíte cvaknutí skládacího mechanismu.

3. Vyrovnejte prvek ve tvaru písmene U na zámku s rýhovaným šroubem vůči drážkám a poté otáčením hlavy šroubu ve směru hodinových ručiček zámek zašroubujte. (Ujistěte se, že je zámek pevně dotažen.)

4. Připevněte řídítka k představci, předběžně utáhněte všechny čtyři šrouby představce a poté každý z nich plně dotáhněte na stejný utahovací moment. (Ujistěte se, že jsou řídítka pevně připevněna.)

Skládání a rozkládání

• Skládání

Poznámka: Před skládáním koloběžky nebo prováděním jakéhokoli servisu koloběžku vypněte.

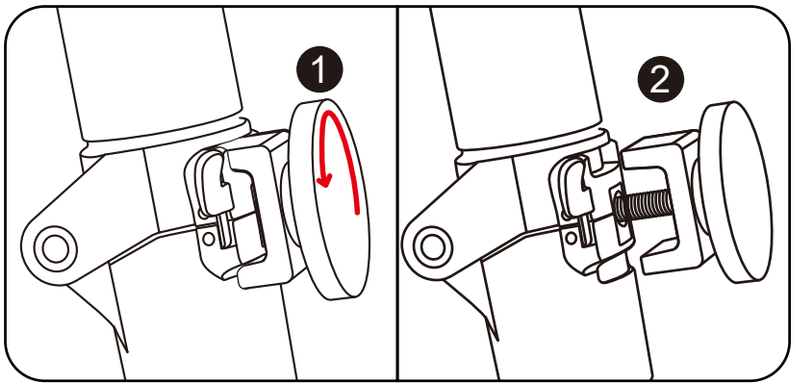

Otáčejte hlavou šroubu s rýhovanou hlavou proti směru hodinových ručiček, dokud se prvek ve tvaru U zcela neuvolní z drážek.

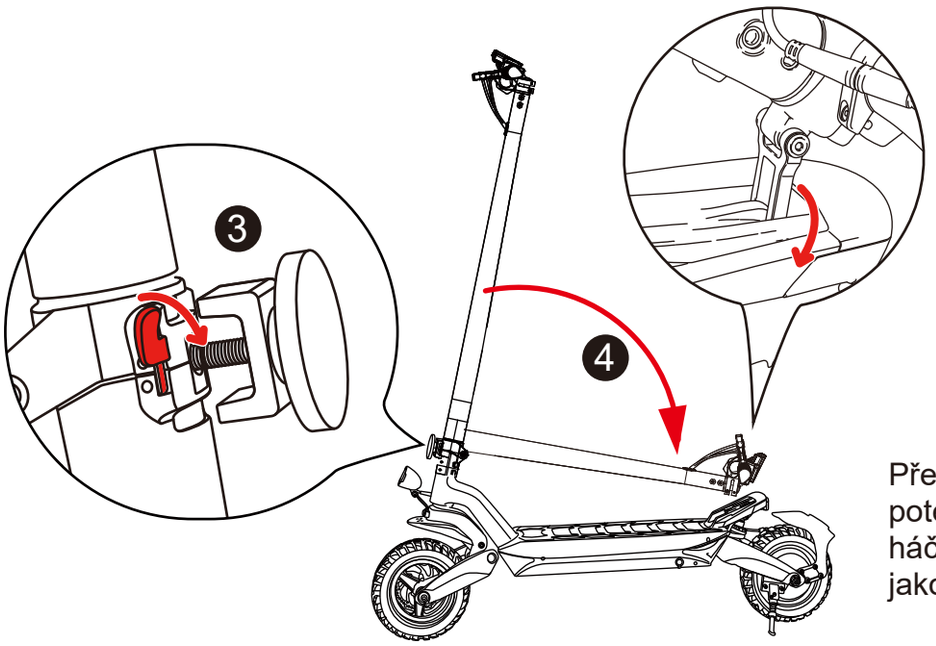

Přepněte bezpečnostní páčku, sklopte sloupek řízení a poté upravte polohu kroužku na sloupku tak, aby zachytil háček na nášlapné ploše. Sloupek řízení pak lze využít jako rukojeť pro přenášení koloběžky.

• Rozvíjení

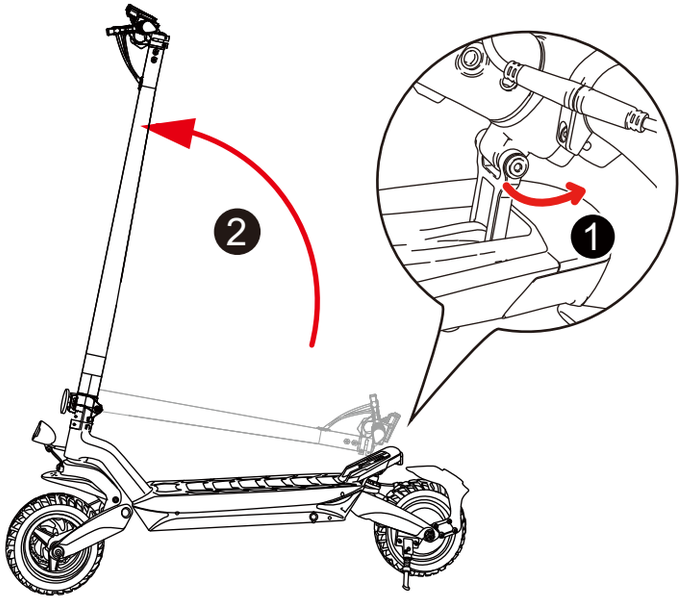

Uvolněte kroužek z háčku na opěrce nohou a poté zvedněte sloupek do jízdní polohy, dokud neuslyšíte cvaknutí bezpečnostní páčky.

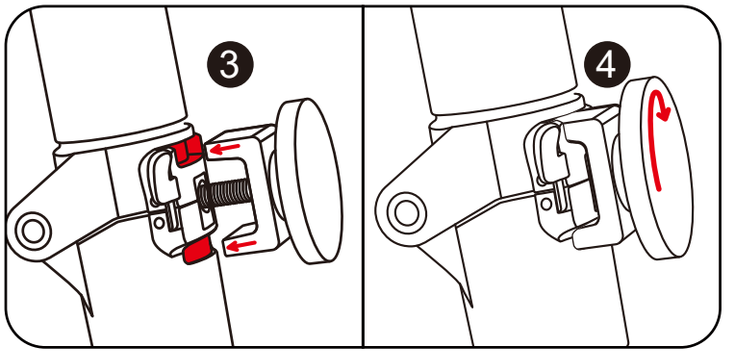

Vyrovnejte prvek ve tvaru U na zámku s rýhovaným šroubem vůči drážkám a poté otáčením hlavy šroubu ve směru hodinových ručiček zámek utáhněte. (Ujistěte se, že je zámek pevně utažen).

Display & Error Codes

• Display

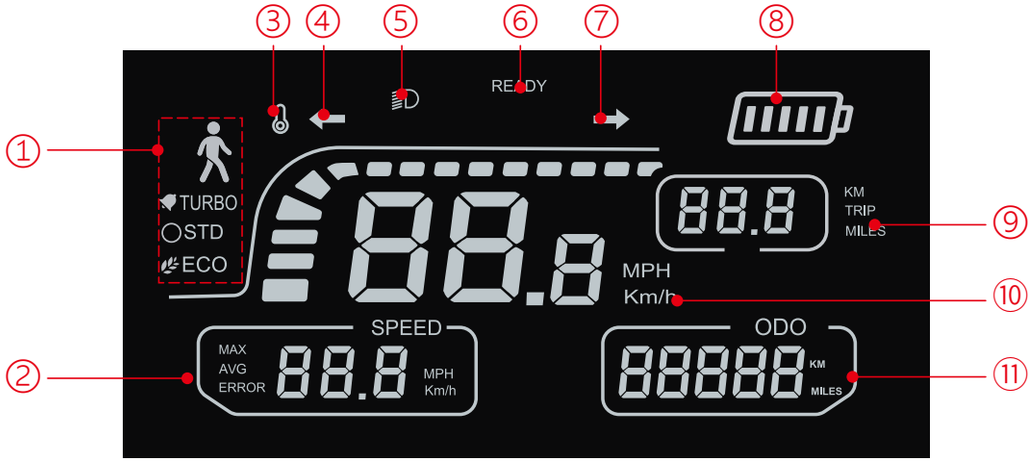

1. Jízdní režimy
2. MAX: Maximální rychlost jízdy
   AVG: Průměrná rychlost jízdy
3. Upozornění na přehřátí motoru
4. Levý ukazatel směru
5. Přední světlomet
6. Indikace „Připraveno k jízdě“
7. Pravý ukazatel směru
8. Úroveň nabití baterie
9. Vzdálenost aktuální jízdy
10. Okamžitá rychlost
11. Celková ujetá vzdálenost

• Úrovně rychlosti

Jízdní režim	Maximální rychlost
🚶	6 km/h
ECO	10 km/h
STD	15 km/h
TURBO	20 km/h

• Chybové kódy

Pokud uvidíte jakýkoli chybový kód, kontaktujte prosím náš zákaznický servis, aby jej odstranil.

Jméno	Definice
E10	Chyba komunikace
E14	Porucha škrticí klapky
E15	Závada brzdové páčky
E16	Porucha Hallova snímače motoru
E50	Přepětí

Základní operace

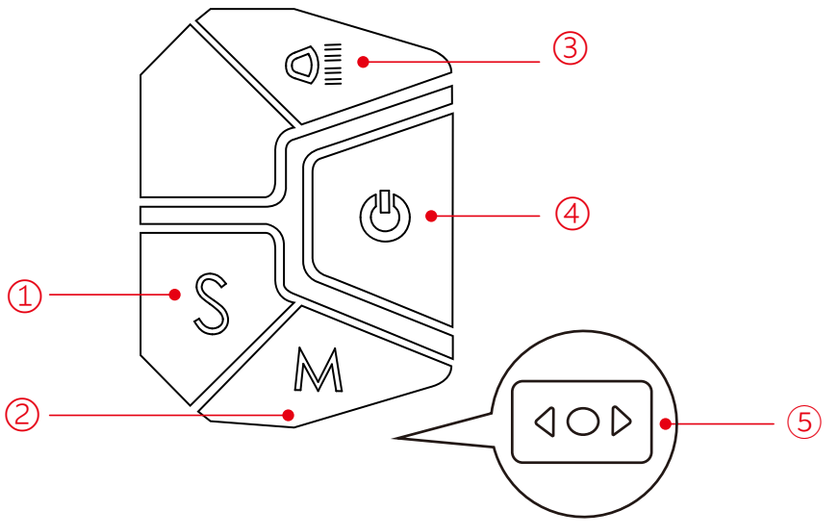

1. Režim jízdy:

Stisknutím přepínáte mezi jednotlivými režimy jízdy: prvním režimem, režimem ECO, režimem STD a režimem TURBO.

2. Soustava jednotek

Stisknutím přepnete mezi metrickým a imperiálním systémem.

3. Zapnutí/vypnutí světel:

Stisknutím zapnete nebo vypnete přední a zadní světlo.

4. Zapnutí/vypnutí:

Pro zapnutí nebo vypnutí koloběžky podržte tlačítko po dobu 3 sekund.

5. Přepínač směrových světel:

Stisknutím šipky vlevo nebo vpravo zapnete příslušné směrové světlo (levé, resp. pravé).

Vynulování počítadla ujetých kilometrů

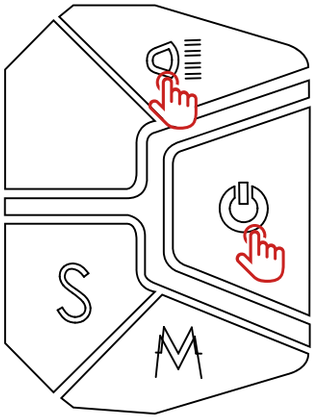

Krok 1:

Pro vstup do nastavení stiskněte a podržte současně tlačítko napájení a tlačítko světlometu po dobu přibližně 3 sekund.

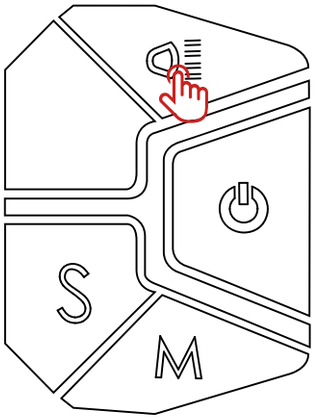

Krok 2:

Stisknutím tlačítka světlometu přepnete na P4.



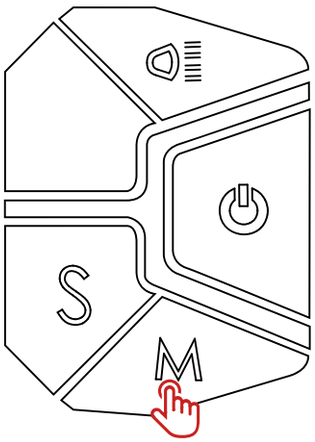

Krok 3:

Stiskněte a podržte tlačítko M po dobu přibližně 3 sekund, čímž vynulujete počítadlo ujeté vzdálenosti.



Seřízení kotoučových brzd

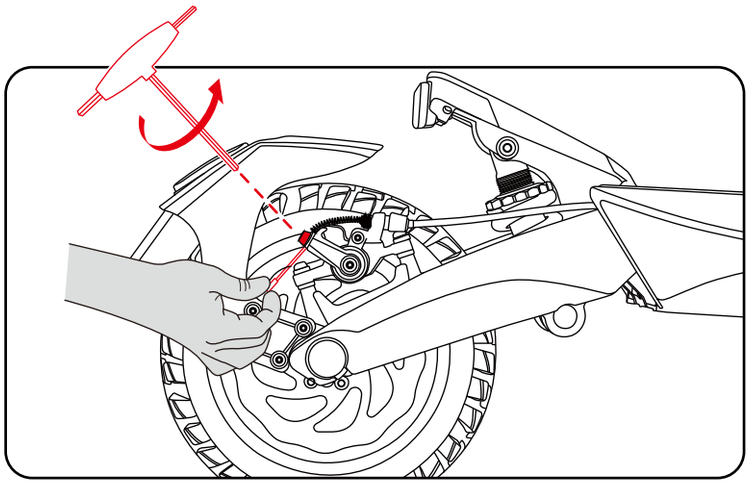

Pro seřízení brzdového lanka:

K povolení šroubu na svorce lanka budete potřebovat imbusový klíč.

- Pokud kotoučová brzda drhne, posuňte rameno svorky po lanku směrem dozadu, přičemž lanko držte v jedné ruce. Poté šroub na svorce brzdy znovu utáhněte.
- Pokud kotoučová brzda nefunguje dostatečně účinně, je lanko povolené. V takovém případě posuňte rameno svorky po lanku směrem dopředu, zatímco lanko držíte v jedné ruce. Poté šroub na svorce brzdového lanka znovu utáhněte.

Upozornění: Kotoučová brzda může během používání, dokud si „nesedne“, vydávat pískavé zvuky. Je to běžný jev, který nemá vliv na funkci ani výkon brzdy.

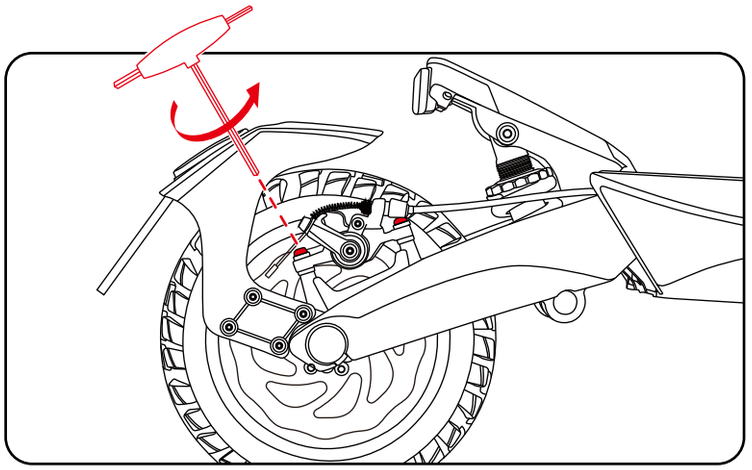

Pro odstranění hluku brzd:

Tipy: Pro snazší manipulaci doporučujeme umístit koloběžku na stůl.

1. Povolte dva upevňovací šrouby brzdového třmenu (nikoli šroub na svorce lanka).
2. Upravte polohu brzdového třmenu tak, aby byl brzdový kotouč vycentrován mezi brzdovými destičkami.
3. Znovu utáhněte upevňovací šrouby.

Specifikace

Rozměry v rozloženém stavu	1225 x 670 x 1290 mm
Rozměry ve složeném stavu	1225 x 670 x 515 mm
Hmotnost	24,5 kg
Kapacita baterie	48 V, 15 Ah
Jmenovitý výkon	500 W
Rozsah	80–100 km*
Maximální nosnost	128 kg*
Nosnost	200 kg
Doporučený věk	14+
Provozní teplota	-2°C – 35°C
Vstup nabíječky	100–240 V AC, 50/60 Hz
Výstup nabíječky	54,6 V DC, 2 A
Doba nabíjení	7–8 h
Stupeň voděodolnosti	IPX4

* O dojezdu: Hodnota byla naměřena v laboratorních podmínkách při 100% nabití baterie. Skutečný dojezd se může lišit v závislosti na různých faktorech, jako je zatížení, vlhkost vzduchu, rychlost větru a způsob používání.

* Konstrukce této koloběžky je navržena pro maximální nosnost 128 kg. Pro dosažení nejlepšího zážitku z jízdy se doporučuje zatížení odpovídající 70 % maximální nosnosti.

CE WARNING

This appliance is not to be used by persons (including children) with reduced physical, sensory or mental capabilities, or lack of experience and knowledge, unless they have been given supervision or instruction concerning use of the appliance by a person responsible for their safety.

Children should be supervised to ensure they do not play with the appliance.

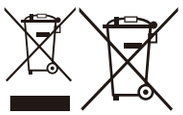

Disposal of Electrical and Electronic Equipment

The crossed-out garbage can means that you are legally obliged to dispose of these devices separately from unsorted municipal waste. Disposal via the residual waste bin or the yellow bin is prohibited. If the products contain batteries or rechargeable batteries that are not permanently installed, they must be removed before disposal and disposed of separately as a battery.

Options for Returning Old Devices (EAR)

Owners of old devices can hand them over within the scope of the options for returning or collecting old devices that have been set up and made available by public waste disposal authorities, so that proper disposal of the old devices is ensured.

Declaration of Conformity

To obtain the full text of the EU Declaration of Conformity, please contact our support team at support@e-scootworld.com.

Hersteller:
WUYI JINYUE ENGINE SCIENCE AND TECHNOLOGY CO., LTD
Adresse: No. 229, XinXing Road, Wuyi City, Zhejiang Province, China
E-Mail: support@e-scootworld.com

EC REP

GAVIMOSA CONSULTORIA, SOCIEDAD LIMITADA
Add: CASTELLANA 9144, 28046 Madrid
E-mail: compliance.gavimosa@outlook.com
Tel: +34 688185858
Contact: Jorge Wilson